Verstelbare terrasdragers voor vlonders en terrassen

MONTAGE INSTRUCTIES

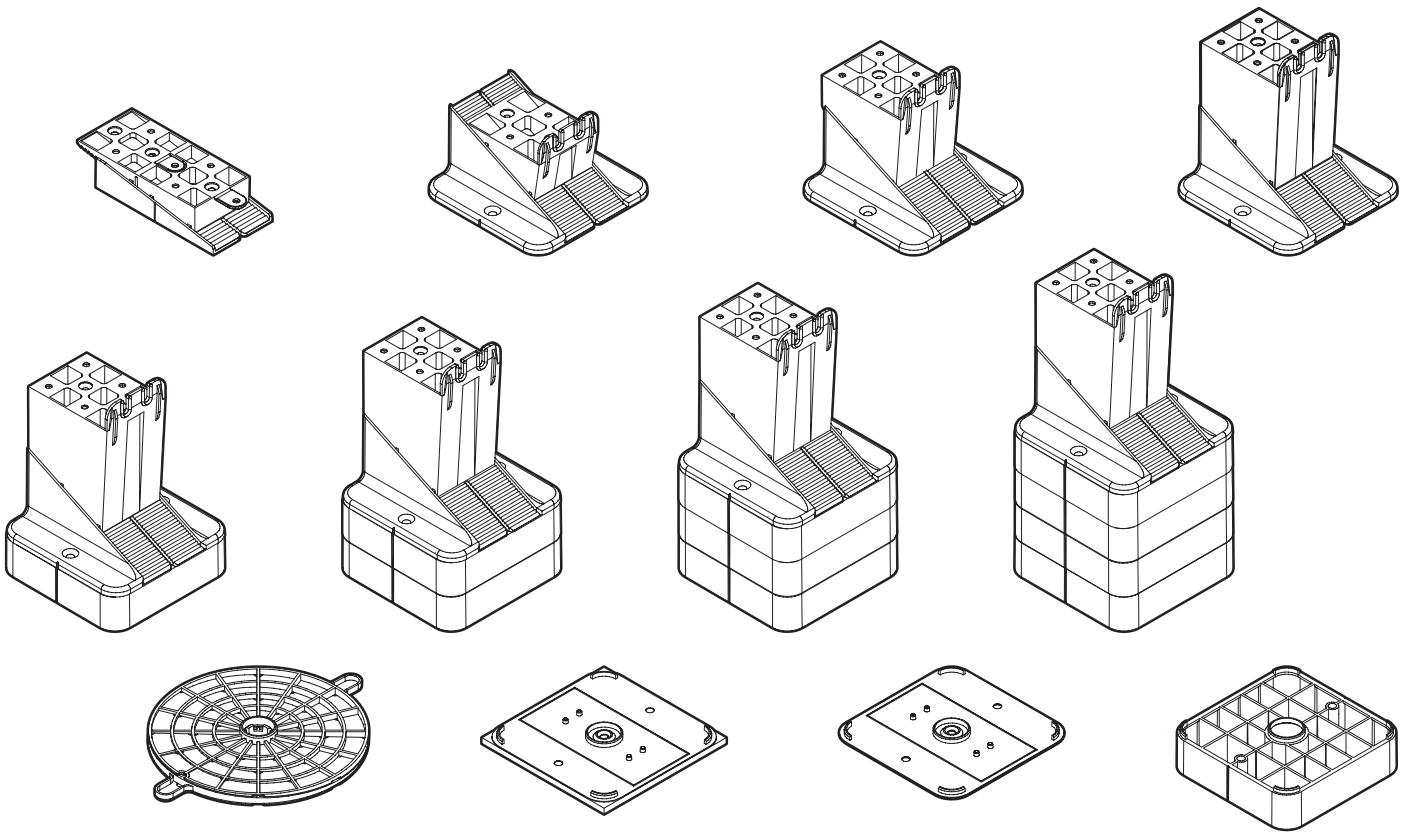

www.fiberplastcirculair.nl

info@fiberplastcirculair.nl

INHOUDSOPGAVE

Inhoudsopgave **2**

Het Raptor systeem **3**

Systeemelementen **4**

Afmetingen **6**

Verstelbare terrasdrager 15-35 mm *6*

Verstelbare terrasdrager 35-65 mm *7*

Verstelbare terrasdrager 35-65 mm *8*

Verstelbare terrasdrager 95-125 mm *9*

Beschermplaat 2 mm *10*

Akoestische vulplaat 10 mm *10*

Vulblok 30 mm *11*

Voetcorrector *11*

Elementcombinaties **12**

Ondergrond **17**

Harde ondergrond zonder aanzienlijke helling *17*

Kwetsbare ondergrond zonder aanzienlijke helling *18*

Terrasoppervlak met een aanzienlijke helling of een envelopopgang *19*

Gebruik **21**

Fixatie aan ondergrond **22**

Voetpositionering **24**

Balkplaatsing **25**

HOH afstand **26**

Dragerfixatie **27**

Installatie tips **29**

HET RAPTOR SYSTEEM

Hoogteverstelling

Het Raptor systeem is een moderne oplossing voor nivellering van balken voor terrassen en verhoogde vloeren. Het systeem kan binnen en buiten worden gebruikt. Het systeem bestaat uit twee soorten voeten en twee soorten koppen. De hoogte wordt aangepast door de gekartelde kop langs de gekartelde voet te schuiven.

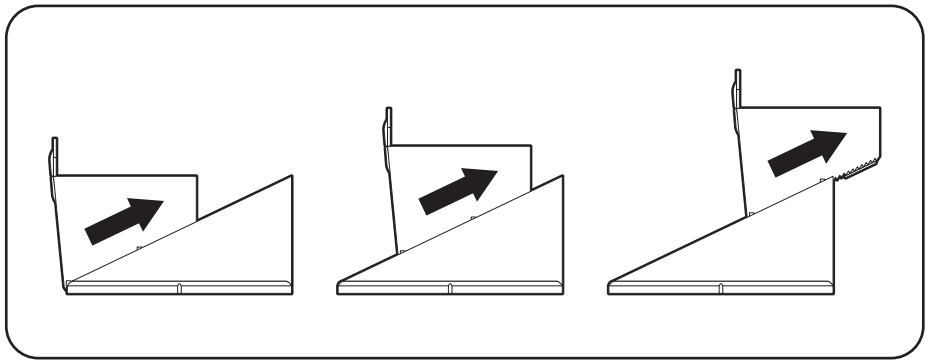

De breedte van de balken

Het in de instructie opgegeven controlebereik heeft betrekking op het gebruik van balken tot 60 mm. Voor bredere balken zal het aanpassingsbereik kleiner zijn en voor smallere balken kan het groter zijn.

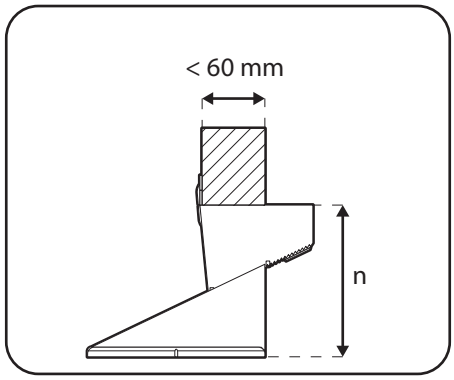

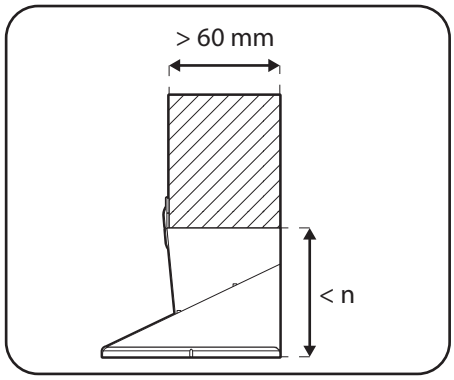

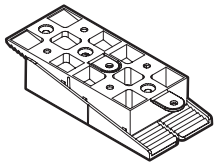

S van 15 mm tot 35 mm

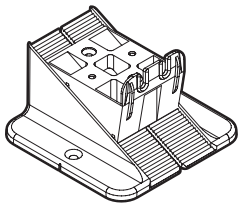

M van 35 mm tot 65 mm

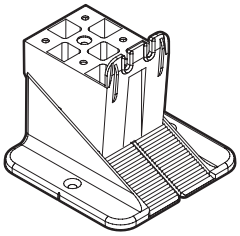

L van 65 mm tot 95 mm

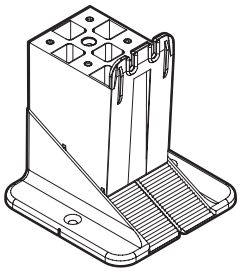

XL van 95 mm tot 125 mm

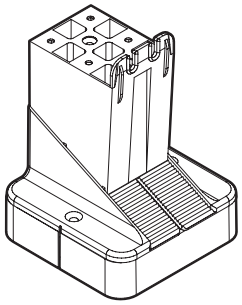

XL1 van 125 mm tot 155 mm

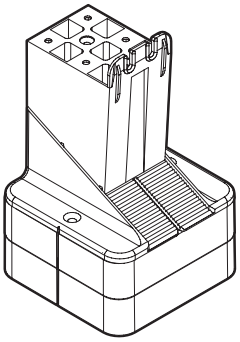

XL2 van 155 mm tot 185 mm

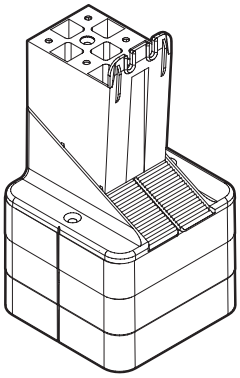

XL3 van 185 mm tot 215 mm

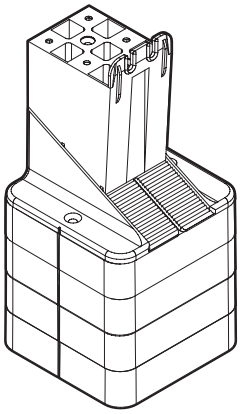

XL4 van 215 mm tot 245 mm

SYSTEEMELEMENTEN

Nr.		NAAM / AFKORTING	OMSCHRIJVING
1	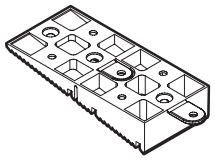	**RAPTOR KOP S** KS	De S-Kop samen met de S-Voet maakt het mogelijk om een S verstelbare drager te creëren met een verstelbaar bereik van 15-35 mm.
2	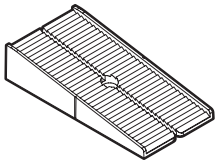	**RAPTOR VOET S** PS	Met de S-Voet samen met de S-Kop is het mogelijk een S verstelbare drager te creëren met het verstelbaar bereik van 15-35 mm.
3	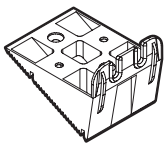	**RAPTOR KOP M** KM	
4	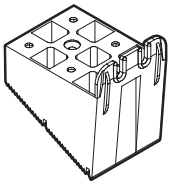	**RAPTOR TOP L** KL	De M- en L- en XL-kop in combinatie met de L-voet en het 30 mm vulblok worden gebruikt om ondersteuningen van M tot XL4 te creëren met een totaal afstelbereik van 35 tot 245 mm. Het aanpassingsbereik is afhankelijk van de keuze van een specifieke kop en het aantal vulblokken van 30 mm (max 4).
5	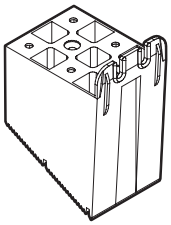	**RAPTOR KOP XL** KXL	
6	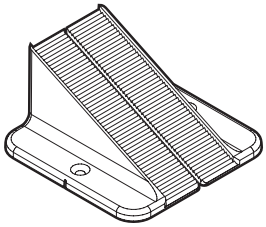	**RAPTOR VOET L** PL	De L-voet in combinatie met de M-, L- en XL-kop wordt gebruikt om ondersteuningen van M tot XL4 te creëren met een gecombineerd verstelbereik van 35 tot 245 mm. Het aanpassingsbereik is afhankelijk van het type van de geselecteerde kop en het aantal vulblokken van 30 mm.

SYSTEEMELEMENTEN

7	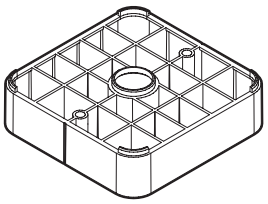	**RAPTOR VULBLOK 30MM P30**	Het 30mm RAPTOR vulblok wordt gebruikt om de hoogte van de RAPTOR terrasdrager met 30 mm te verhogen, het is mogelijk om tot 4 vulblokken te gebruiken voor één set voet + kop. Het 30mm RAPTOR vulblok kan gebruikt worden in combinatie met de S-, en L-voet. Het element kan ook worden gecombineerd met een 2 mm beschermplaat- en 10 mm akoestische vulplaat.
8	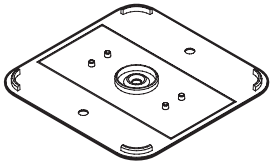	**RAPTOR BESCHERMPLAAT 2 MM PO**	De 2 mm RAPTOR beschermplaat wordt gebruikt om de druk van de wanden van de RAPTOR S- en L-voet en 30 mm RAPTOR vulblok te verdelen. Een onmisbaar element op oppervlakken die gevoelig zijn voor schade, zoals: dakbedekking vilt, XPS, rubber en andere materialen waar er een kans is op beschadiging van de waterafdichting. Het gebruik van dit element verhoogt de hoogte van de RAPTOR verstelbare terrasdrager met 2 mm. Het element kan worden gecombineerd met de RAPTOR L-, en S-voet en het RAPTOR vulblok 30 mm.
9	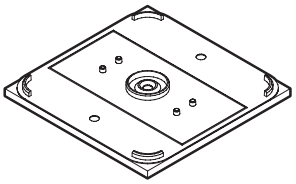	**RAPTOR AKOESTISCHE VULPLAAT 10 MM PA**	De 10 mm RAPTOR akoestische vulplaat heeft meer eigenschappen om oppervlakken te beschermen die gevoelig zijn voor beschadiging en om akoestische isolatie te creëren. Het gebruik van dit element verandert de hoogte van de RAPTOR verstelbare terrasdrager met 10 mm. Het element kan worden gecombineerd met de RAPTOR L-, en S-voet en het 30 mm RAPTOR vulblok.
10	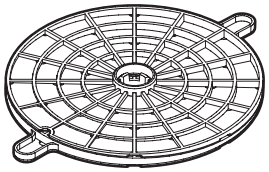	**RAPTOR VOETCORRECTOR 7% KN**	De RAPTOR voetcorrector is een element dat het gebruik van de RAPTOR-serie verstelbare terrasdrager op oppervlakken met een aanzienlijke helling mogelijk maakt. Het bereik van de RAPTOR voetcorrector is van 0% tot 7% (dat wil zeggen, tot 7 cm verschil in niveau op één lopende meter). Het element kan worden gecombineerd met de RAPTOR L-. en S-voet en het 30 mm RAPTOR vulblok.
11	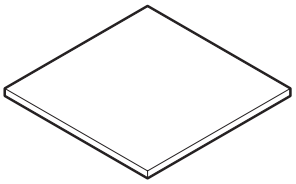	**RUBBER VULPLAAT DIV. DIKTES PG**	Een rubberen drager met beschermende- en geluidsisolerende eigenschappen voor gebruik onder Raptor verstelbare terrasdragers, op oppervlakken die bescherming of geluidsisolatie vereisen. Het element kan worden gebruikt onder een RAPTOR voetcorrector en een RAPTOR 2 mm beschermplaat.

AFMETINGEN

VERSTELBARE TERRASDRAGER **S** van 15 mm tot 35 mm

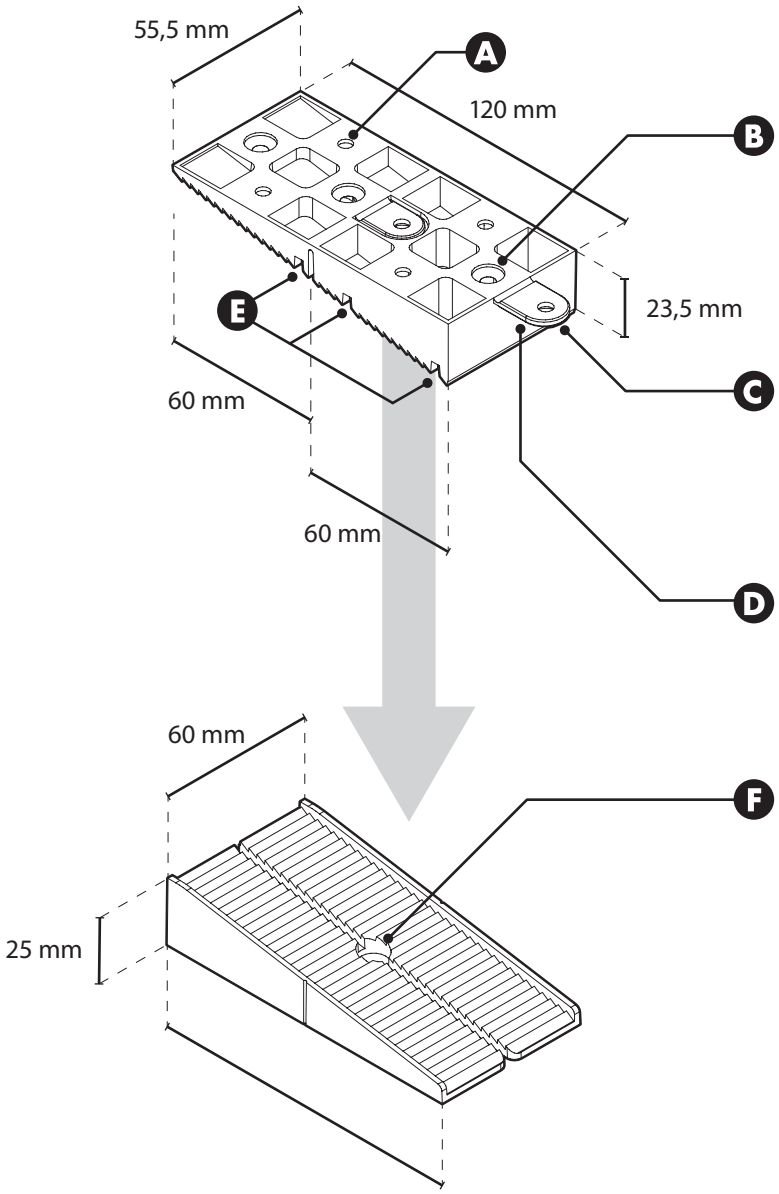

Kop S
code: KS

Externe afmetingen:
Breedte: 55,5 mm
Lengte: 120 mm
Hoogte: 23,5 mm

Materiaal: PP
Temperatuurbereik: -30 ° C tot 60 ° C
Hoogteverstelling: stappen van 1 mm

Sterkte van de set:
- tot 1000 kg
(details van de belastingsterkte in de RAPTOR-technische specificatie)

Voet S
code: PS

Externe afmetingen:
Breedte: 60 mm
Lengte: 120 mm
Hoogte: 25 mm

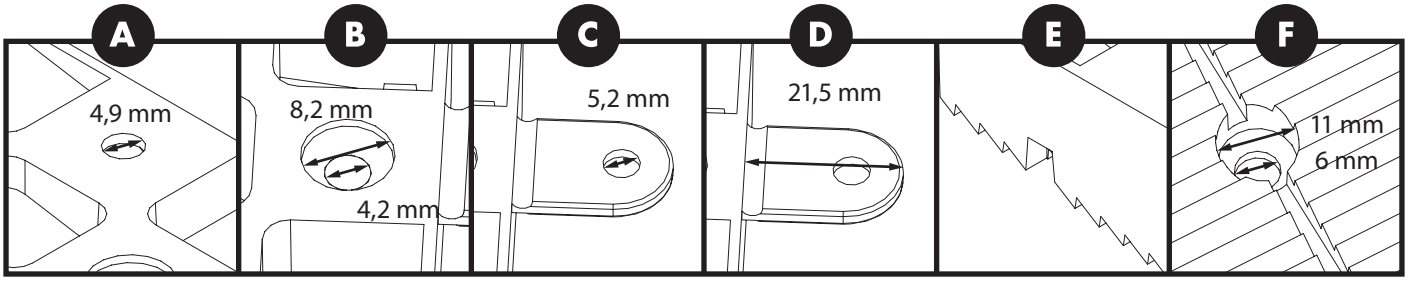

A	B	C	D	E	F
Gat voor het monteren van de balk aan de Kop S	Gat voor het monteren van de balk aan de Kop S	Gat voor het schroeven van de balk aan de Kop S	Vleugel voor het monteren van de balk op de Kop S	Waterafvoergaten	Gat voor het bevestigen van de Voet S op de ondergrond

AFMETINGEN

VERSTELBARE TERRASDRAGER **M** van 35 mm tot 65 mm

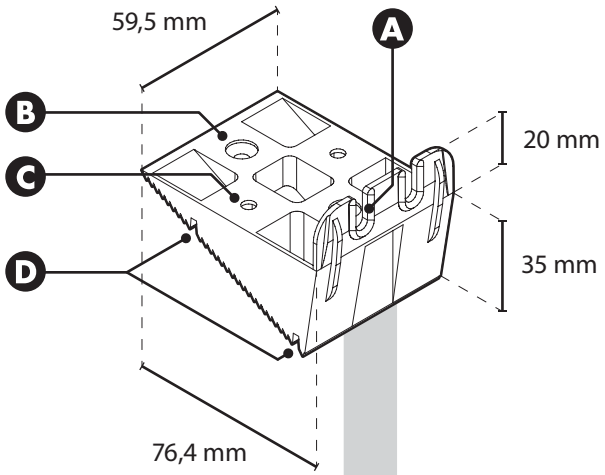

Kop M
code: KM

Externe afmetingen:
Breedte: 59,5 mm
Lengte: 76,4 mm
Hoogte: 35 mm

Materiaal: PP
Temperatuurbereik: -30 ° C tot 60 ° C
Hoogteverstelling: stappen van 1 mm

Sterkte van de set:
- tot 1000 kg
(details van de belastingsterkte in de RAPTOR-technische specificatie)

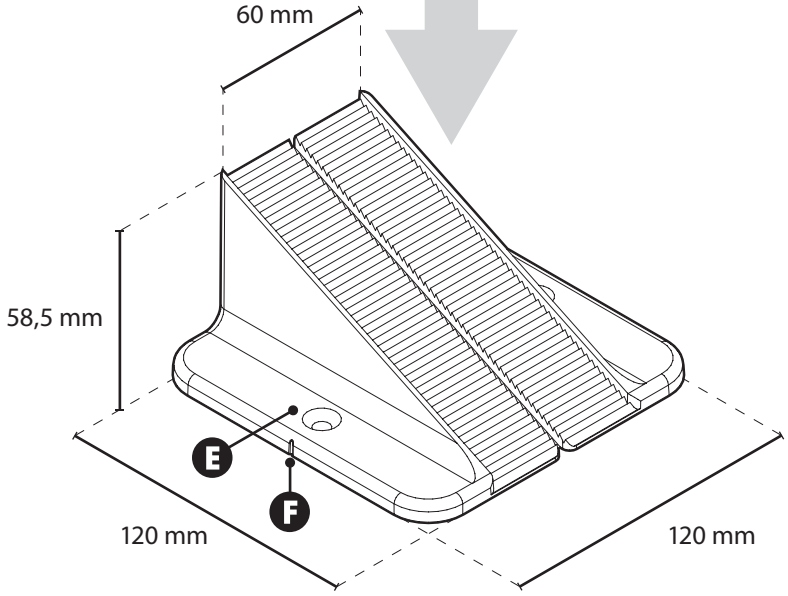

Voet L
code: PL

Externe afmetingen:
Breedte: 120 mm
Lengte: 120 mm
Hoogte: 58,5 mm

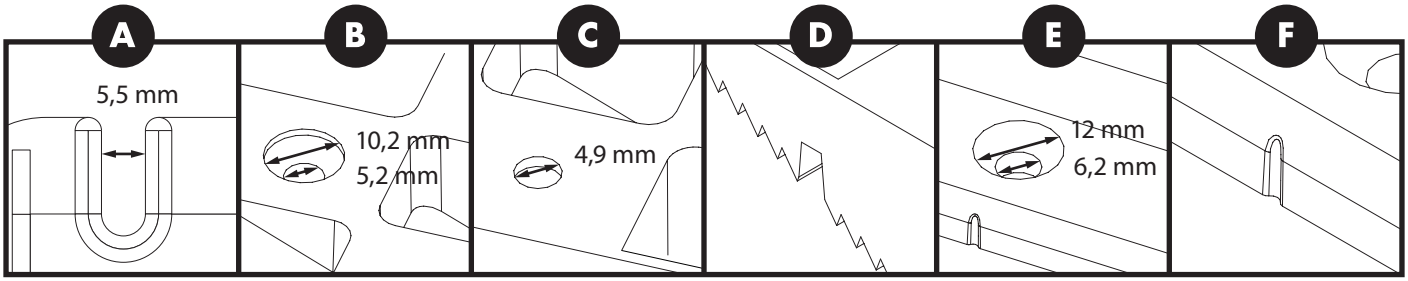

A	B	C	D	E	F
Gat voor montage van de balk aan de Kop L	Het gat voor het schroeven van de Kop L aan de Voet L	Gat voor het monteren van de balk aan de Kop L	Waterafvoergaten	Gat voor het bevestigen van de Voet L aan de ondergrond	Uitsparing die de juiste richting van L Voet aangeeft ten opzichte van het 30mm vulblok

AFMETINGEN

VERSTELBARE TERRASDRAGER **L** van 65 mm tot 95 mm

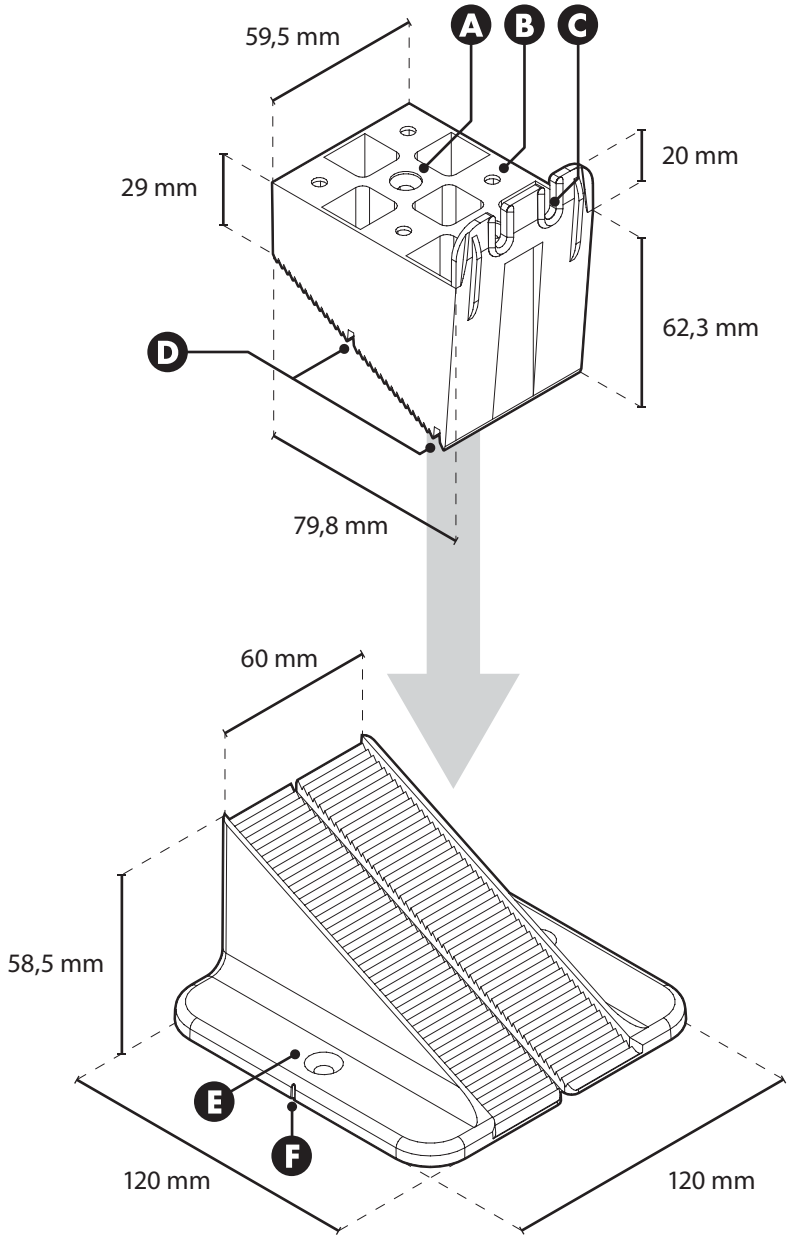

Kop L
code: KL

Externe afmetingen:
Breedte: 59,5 mm
Lengte: 79,8 mm
Hoogte: 61,3 mm

Materiaal: PP
Temperatuurbereik: -30 ° C tot 60 ° C
Hoogteverstelling: stappen van 1 mm

Sterkte van de set::
- tot 1000 kg
(details van de belastingsterkte in de RAPTOR-technische specificatie)

Voet L
code: PL

Externe afmetingen:
Breedte: 120 mm
Lengte: 120 mm
Hoogte: 58,5 mm

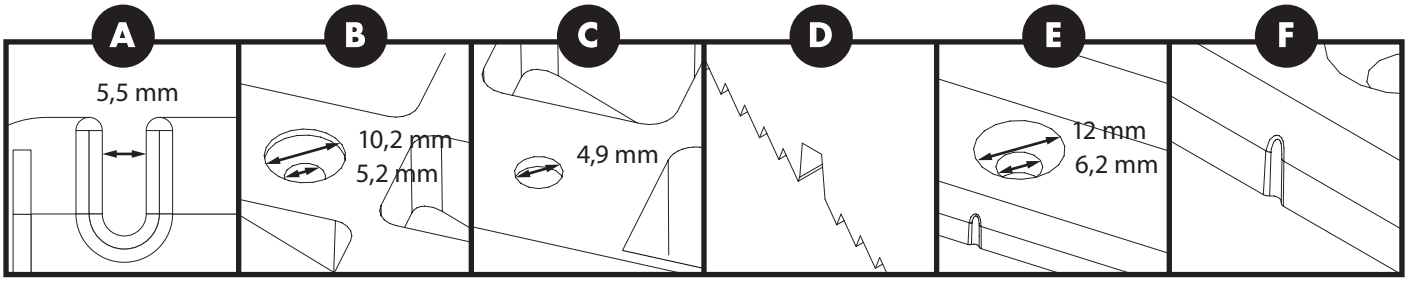

A	B	C	D	E	F
Gat voor montage van de balk aan de Kop L	Het gat voor het schroeven van de Kop L aan de Voet L	Gat voor het monteren van de balk aan de Kop L	Waterafvoergaten	Gat voor het bevestigen van de Voet L aan de ondergrond	Uitsparing die de juiste richting van L Voet aangeeft ten opzichte van het 30mm vulblok

AFMETINGEN

VERSTELBARE TERRASDRAGER XL van 95 mm tot 125 mm

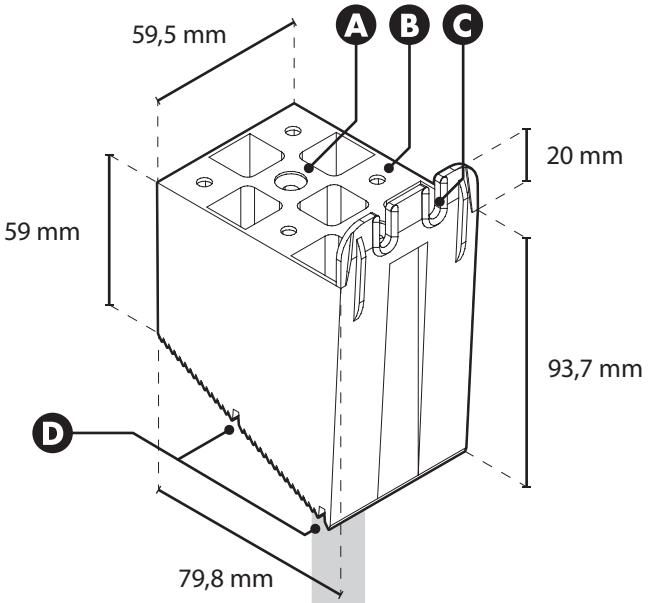

Kop XL
code: KXL

Externe afmetingen:
Breedte: 59,5 mm
Lengte: 79,8 mm
Hoogte: 93,7 mm

Materiaal: PP
Temperatuurbereik: -30 ° C tot 60 ° C
Hoogteverstelling: stappen van 1 mm

Sterkte van de set::
- tot 1000 kg
(details van de belastingsterkte in de RAPTOR-technische specificatie)

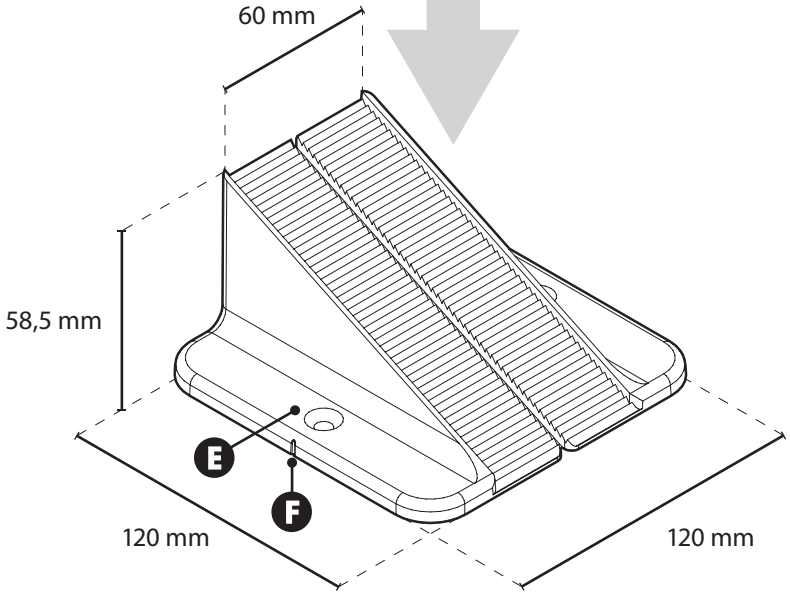

Voet L
code: PL

Externe afmetingen:
Breedte: 120 mm
Lengte: 120 mm
Hoogte: 58,5 mm

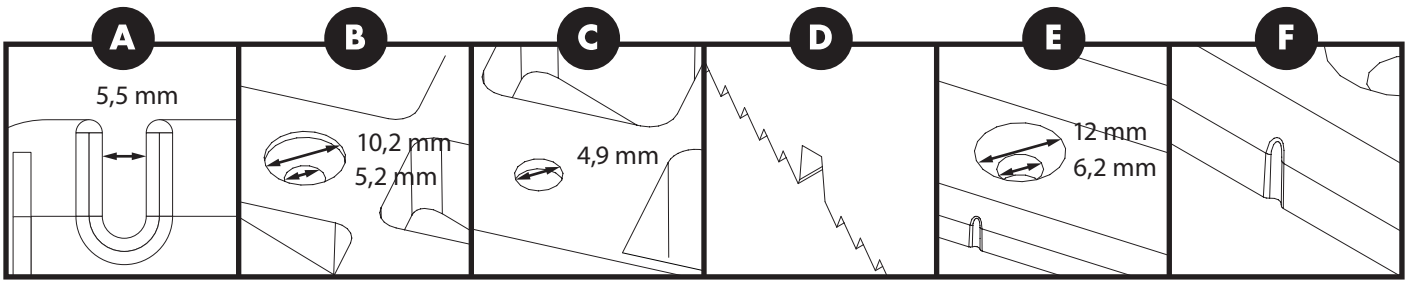

A	B	C	D	E	F
Gat voor montage van de balk aan de Kop XL	Gat voor het schroeven van de Kop XL aan de Voet L	Gat voor het monteren van de balk aan de Kop XL	Gat voor het monteren van de balk aan de Kop XL	Gat voor het bevestigen van de Voet L aan de ondergrond	Uitsparing die de juiste richting van L Voet aangeeft ten opzichte van het 30mm vulblok

AFMETINGEN

BESCHERMPLAAT 2 MM

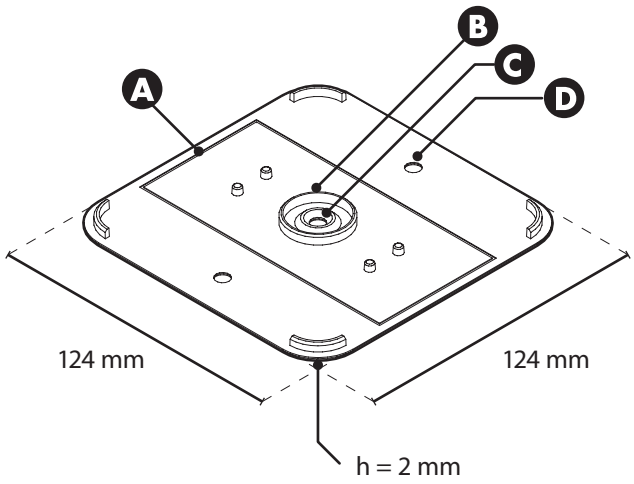

Beschermplaat 2 mm
code: PO

Externe afmetingen:
Breedte: 124 mm
Lengte: 124 mm
Hoogte: 2 mm

Materiaal: PP
Temperatuurbereik: -30 ° C tot 60 ° C

AKOESTISCHE VULPLAAT 10 MM

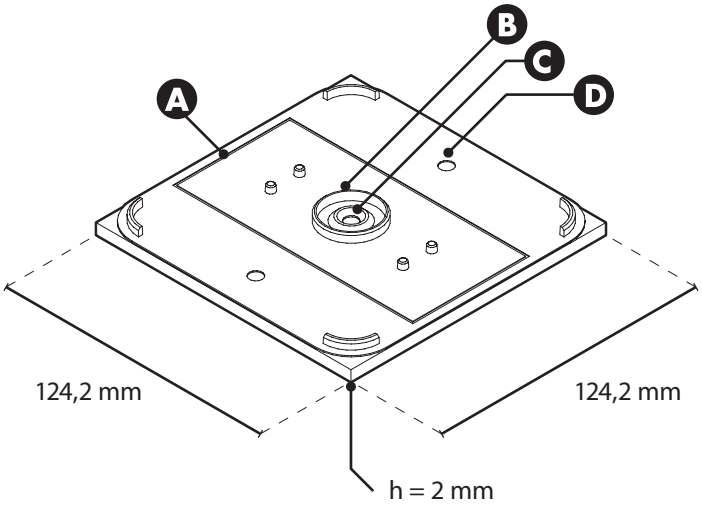

Akoestische vulplaat 10 mm
code: PA

Externe afmetingen:
Breedte: 124,2 mm
Lengte: 124,2 mm
Hoogte: 10 mm

Materiaal: PP + SBR
Temperatuurbereik: -30 ° C tot 60 ° C

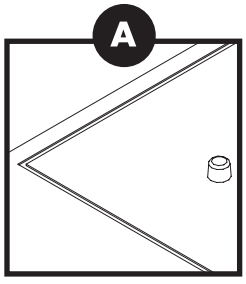

Een uitlijning waar de Voet geplaatst moet worden wanneer er een 2 mm beschermplaat of 10 mm akoestische vulplaat gebruikt moet worden

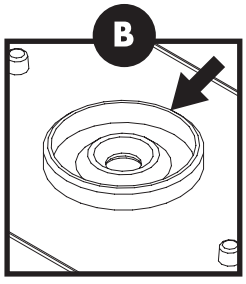

Gat voor het bevestigen van een beschermplaat of akoestische vulplaat aan de basis

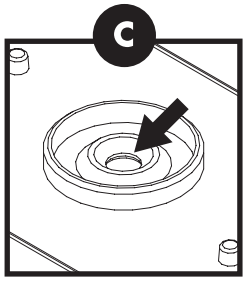

Gat voor push-in bevestiging van S-, L-Voet en 30 mm vulblok, een 2 mm beschermplaat of 10 mm akoestische vulplaat

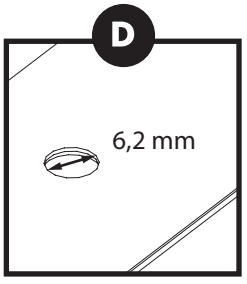

Gat voor contact-loze montage van de L-Voet op de grond wanneer gebruik wordt gemaakt van bescherm- of akoestische vulplaat

AFMETINGEN

VULBLOK 30 MM

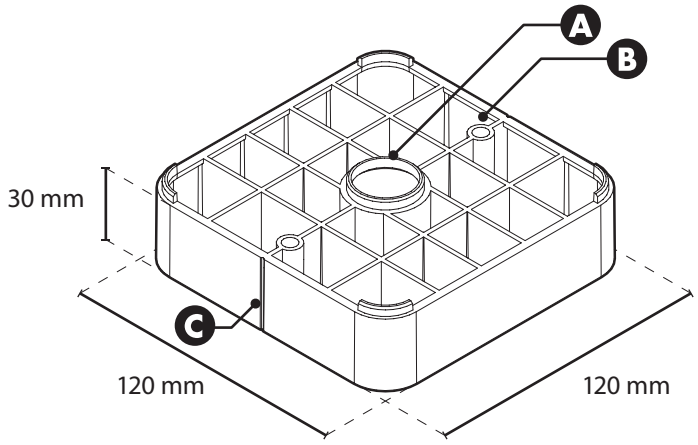

Vulblok 30 mm
code: P30

Externe afmetingen:
Breedte: 120 mm
Lengte: 120 mm
Hoogte: 30 mm

Materiaal: PP
Temperatuurbereik: -30 ° C tot 60 ° C

VOETCORRECTOR

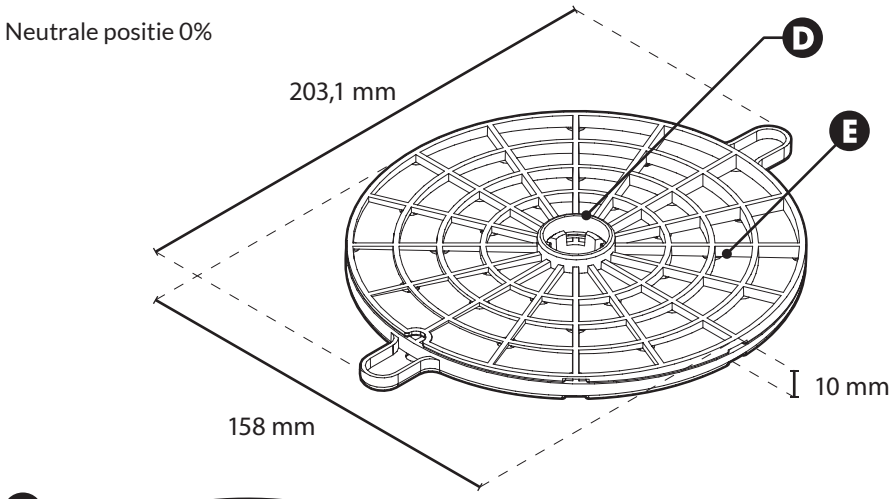

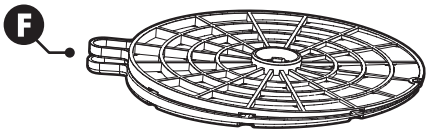

Maximale hellingsgraad - 7%

Voetcorrector
code: KN

Externe afmetingen:
Breedte: 158 mm
Lengte: 203,1 mm
Hoogte: 10 mm

Materiaal: PP
Temperatuurbereik: -30 ° C tot 60 ° C

Hoogteverstelling: geleidelijk van 0% tot 7%

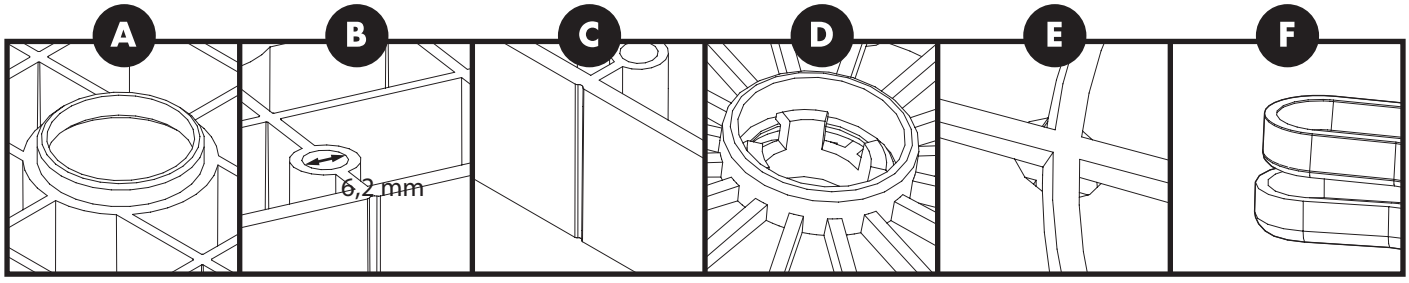

A	B	C	D	E	F
Gat voor verbinden L-Voet met 30 mm vulblok	Gat voor contactloze montage om de L-Voet bij gebruik van een 30 mm vulblok	De uitsparing die de juiste richting aangeeft voor het monteren van het 30 mm vulblok	Opening voor klik montage van S-, of L-Voet en 30 mm vulblok	Waterafvoergaten	Handgrepen voor aanpassing van de hellinghoek

ELEMENTCOMBINATIES

Verstelbare terras-drager

S van 15 mm tot 35 mm

Voor lage afstelling van 15 tot 35 mm worden de S-Voet en de S-Kop wig gebruikt.

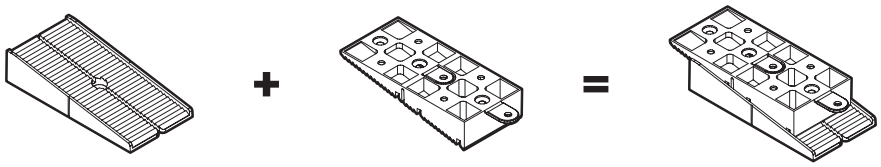

Voet S + Kop S = 15 - 35 mm

De S-Kop wig is gemaakt op een manier die het mogelijk maakt om te worden opgesplitst in 2 delen, en deelementen kunnen worden gebruikt als twee afzonderlijke volwaardige koppen, beide met een balkhouder.

Let op: het breken van de Kop S is nodig om het afstelbereik van 15 mm te verkrijgen.

Dragers gemaakt van een halve S-Kop en een lage S-Voet kunnen worden gecombineerd met extra accessoires, een 2 mm beschermplaat en een voetcorrector.

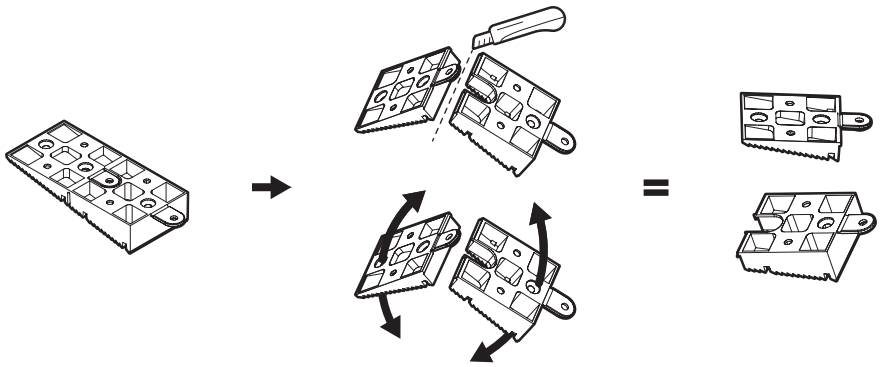

Kop S → Afbreken = Lage en hoge wighelft

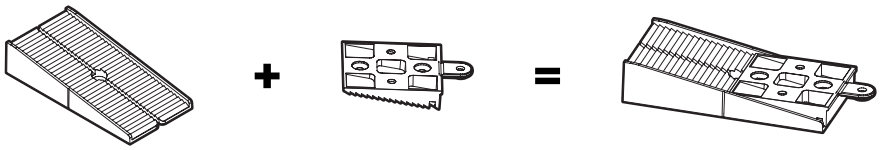

Voet S + Lage halve Kop S = van 15 mm tot 25 mm

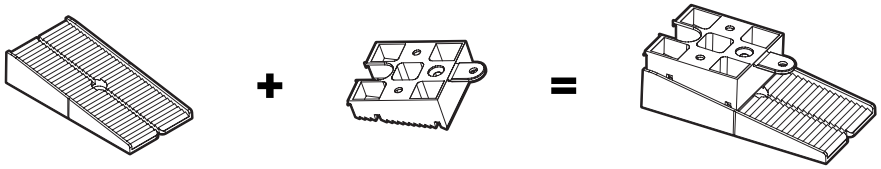

Voet S + Hoge halve kop S = van 25 mm tot 35 mm

Verstelbare drager S 15 - 35 mm met beschermplaat

De 15-35mm Raptor verstelbare drager kan gecombineerd worden met een 2mm beschermplaat. Het verstelbereik verandert van 17 tot 37 mm.

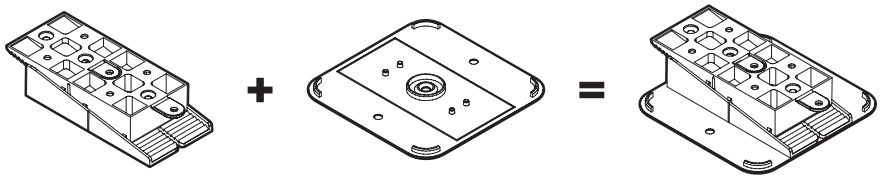

Verstelbare drager S + Beschermplaat = van 17 tot 37 mm

ELEMENTCOMBINATIES

Verstelbare drager S 15-35 mm met akoestische vulplaat

De montage van de S-Voet op de akoestische vulplaat zorgt voor een verstelbare drager voor gebruik op bijzonder gevoelige oppervlakken en oppervlakken die akoestische isolatie vereisen. Door de toepassing icm een 10 mm akoestische vulplaat verandert het aanpassingsbereik van de set van 25 tot 45 mm.

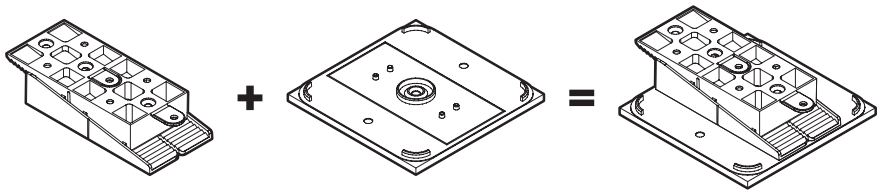

Verstelbare terrasdrager S + **Akoestische vulplaat** = **25 - 45 mm**

Verstelbare drager S 15-35 mm met voetcorrector

De S verstelbare drager kan gecombineerd worden met de voetcorrector. Door de verstelbare drager S te combineren met de voetcorrector verandert het verstelbereik van de set van 25 tot 45 mm.

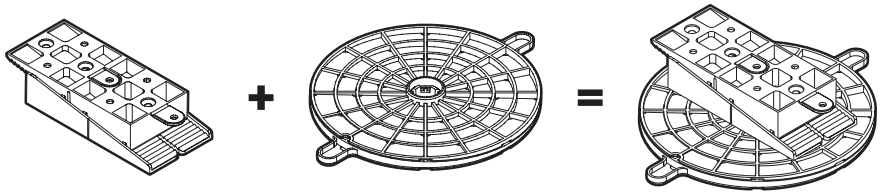

Verstelbare terrasdrager S + **Voetcorrector** = **25 - 45 mm**

Verstelbare terrasdrager M / L / XL met beschermplaat

De montage van de Voet M/L/XL met een beschermplaat zorgt voor een verstelbare terrasdrager voor gebruik op kwetsbare oppervlakken. De beschermplaat verhoogt het verstelbereik van alle verstelbare terrasdragers met 2 mm.

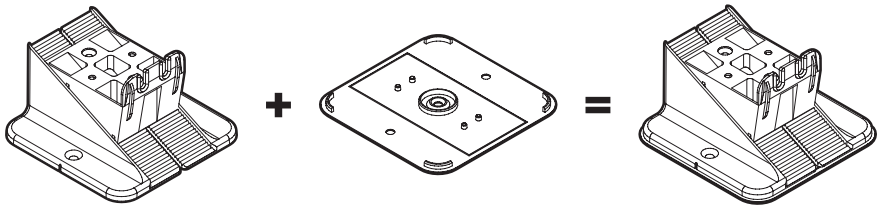

Verstelbare terrasdrager M / L / XL + **Beschermplaat** = **37 - 67 mm**

Terrasdrager M / L / XL met akoestische vulplaat

De aansluiting van de voet met de akoestische vulplaat zorgt voor een verstelbare terrasdrager voor gebruik op kwetsbare oppervlakken en oppervlakken die akoestische isolatie vereisen. De akoestische vulplaat verhoogt het verstelbereik van alle verstelbare terrasdragers met 10 mm.

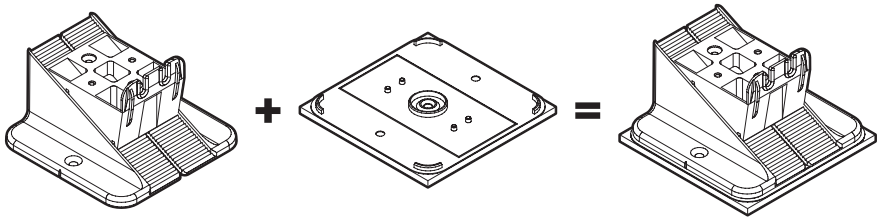

Verstelbare terrasdrager M / L / XL + **Akoestische vulplaat** = **45 - 75 mm**

Terrasdrager M / L / XL met voetcorrector

De combinatie van de voet met de voetcorrector zorgt voor een verstelbare terrasdrager voor gebruik op oppervlakken met een aanzienlijke helling. De voetcorrector verhoogt het verstelbereik van alle terrasdragers met 10 mm. Het is mogelijk daarnaast ook nog mogelijk een rubber vulplaat onder de corrector te plaatsen.

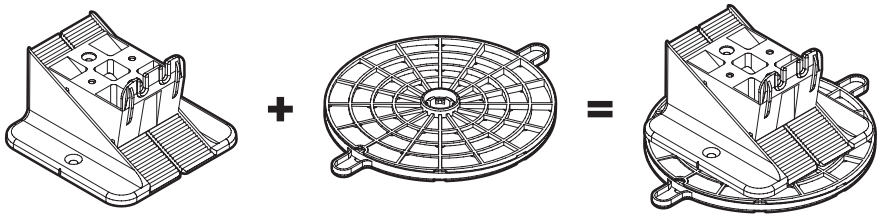

Verstelbare terrasdrager M / L / XL + **Voetcorrector** = **45 - 75 mm**

ELEMENTCOMBINATIES

Verstelbare drager **M** **van 35 mm tot 65 mm**

Door de Voet-L met de M-Kop samen te voegen krijg je een verstelbare Raptor terrasdrager 35-65 mm.

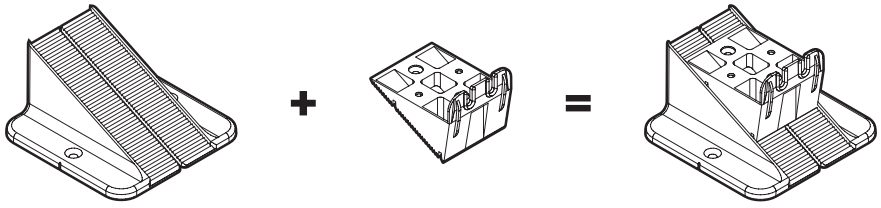

Voet L + Kop M = 35 - 65 mm

Verstelbare drager **L** **van 65 mm tot 95 mm**

Door de Voet-L met de Kop-L samen te voegen krijg je een verstelbare Raptor terrasdrager 65-95 mm.

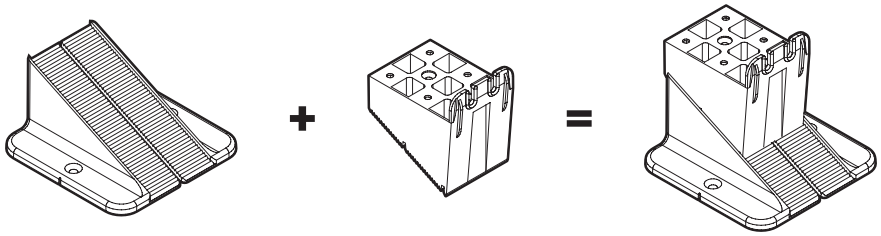

Voet L + Kop L = 65 - 95 mm

Verstelbare drager **XL** **van 95 mm tot 125 mm**

Door de Voet-L met de Kop-XL samen te voegen krijg je een verstelbare Raptor terrasdrager 95-125 mm.

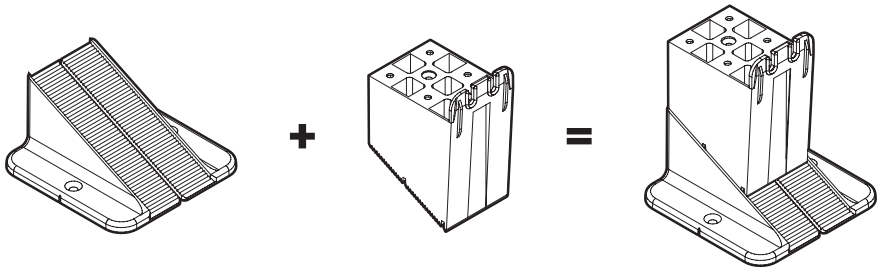

Voet L + Kop XL = 95 - 125 mm

Verstelbare drager **XL1** **van 125 mm tot 155 mm**

Door de Voet-L met de Kop-XL en een 30 mm vulblok samen te voegen krijg je een verstelbare Raptor terrasdrager 125-155 mm.

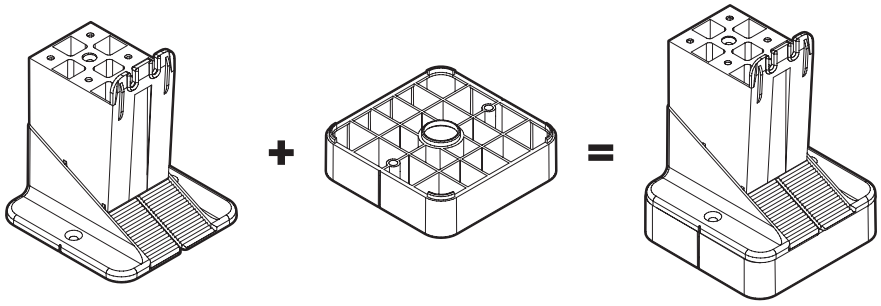

Terrasdrager XL + Vulblok 30 mm = 125 - 155 mm

Fiberplast circulair B.V
(+31) 0512-544715
www.fiberplastcirculair.nl
Info@fiberplastcirculair.nl

ELEMENTCOMBINATIES

Verstelbare drager **XL2** **van 155 mm tot 185 mm**

Door de Voet-L met de Kop-XL en twee 30 mm vulblokken samen te voegen krijg je een verstelbare Raptor terrasdrager 155-185 mm.

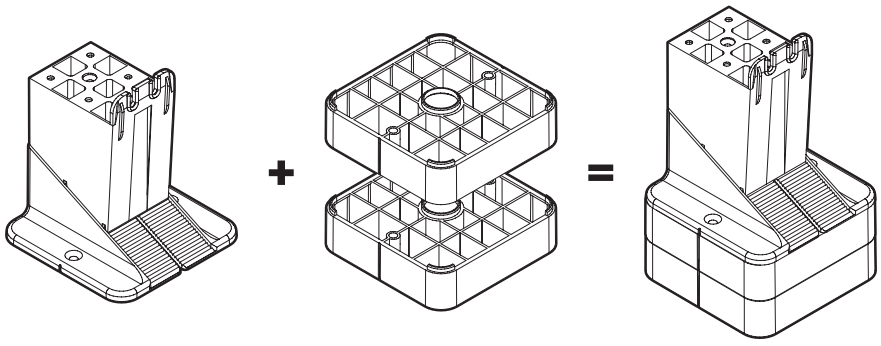

Verstelbare terrasdrager XL + **2 × Vulblok 30 mm** = **155 - 185 mm**

Verstelbare drager **XL3** **van 185 mm tot 215 mm**

Door de Voet-L met de Kop-XL en drie 30 mm vulblokken samen te voegen krijg je een verstelbare Raptor terrasdrager 185-215 mm.

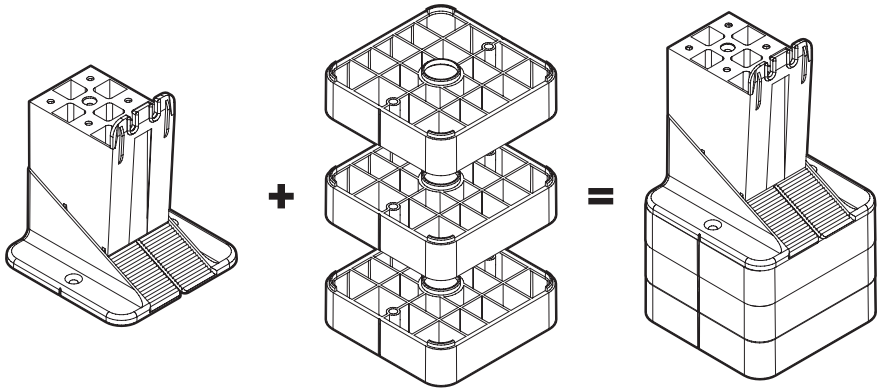

Verstelbare terrasdrager XL + **3 × Vulblok 30 mm** = **185 - 215 mm**

Verstelbare drager **XL4** **van 215 mm tot 245 mm**

Door de Voet-L met de Kop-XL en vier 30 mm vulblokken samen te voegen krijg je een verstelbare Raptor terrasdrager 215-245 mm.

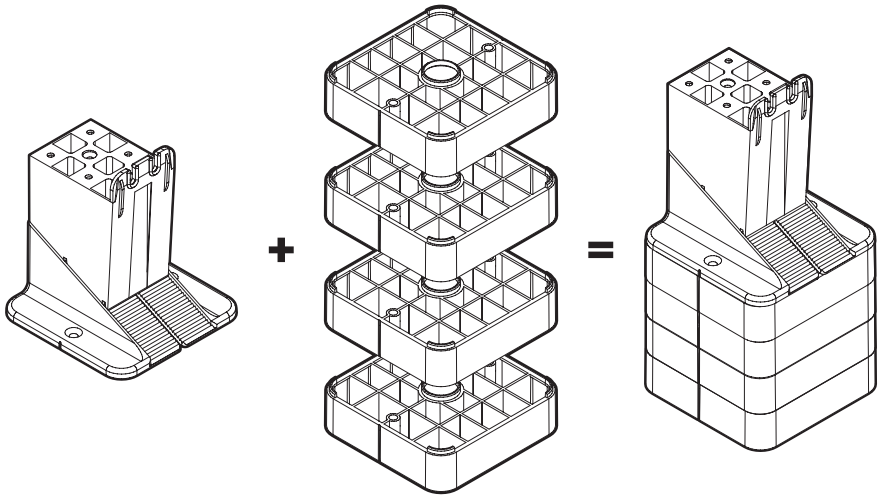

Verstelbare terrasdrager XL + **4 × Vulblok 30 mm** = **215 - 245 mm**

ELEMENTCOMBINATIES

Akoestische isolatie

Bij het plaatsen van een terras of vloer op oppervlakken boven andere ruimtes, kan het akoestische isolatie vereisen. Dit geldt met name voor woon- en kantoorruimtes. Een akoestische vulplaat is bedoeld voor kwetsbare en harde oppervlakken zonder aanzienlijke helling.

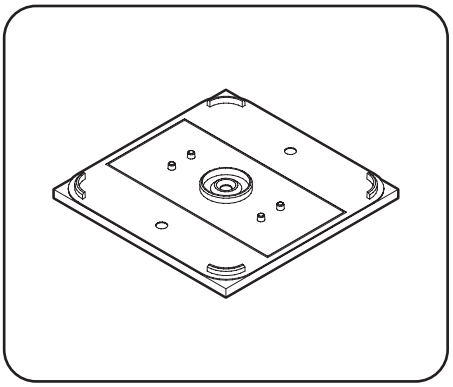

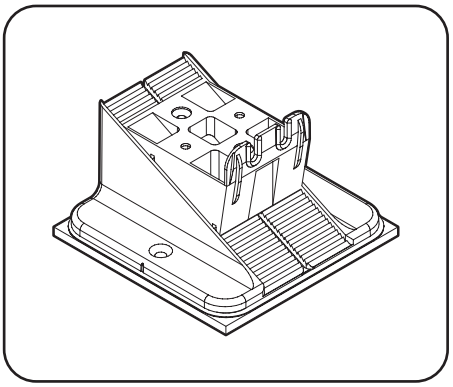

Op oppervlakken met aanzienlijke hellingen, waar een voetcorrector[1] is gebruikt voor akoestische isolatie, is het mogelijk om rubberen tegeltjes onder de voetcorrector te gebruiken.

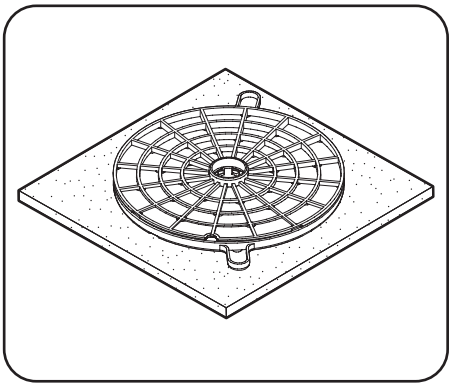

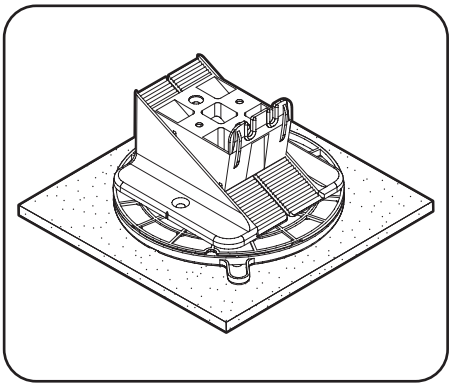

Attentie:

Akoestische isolatie is niet altijd gespecificeerd in documentatie en projecten, maar het is het overwegen waard het toe te gaan passen voordat u met installatiewerkzaamheden begint. Achteraf aanbrengen is meestal tijdrovend en kostbaar. Akoestische isolatie verhoogt bovendien het comfort van het gebruik van het oppervlak door het toevoegen van de aangename elasticiteit en het voorkomen van contact-geluid.

[1] Bij de beoordeling van de helling moet rekening worden gehouden met het feit dat de balken geplaatst op de Raptor terrasdragers op de voetcorrector niet de druk axiaal afdragen, wat zich vertaalt in een afname van de sterkte van de structuur. De afwijking van de balken tov de Raptor terrasdragers van de verticale kan leiden tot een situatie waarin de balken zich niet op het gehele oppervlak van de Raptor terrasdrager afdragen, waardoor er een instabiele situatie kan ontstaan. Telkens moet de beoordeling van de helling worden uitgevoerd in overeenstemming met de op dat moment geldende verwerkingsvoorschriften, waarbij ook rekening moet worden gehouden met andere individuele omstandigheden voor een bepaalde uitvoering, zoals de geplande hellingen van de bestrating die wordt aangebracht, de gelijkmatigheid van de hellingsverdeling op de terrasbasis, de stijfheid van de materialen die voor de onderbouw worden gebruikt en de techniek van de uitvoering ervan, alsmede andere voorwaarden in verband met een bepaalde uitvoering.

HARDE ONDERGROND ZONDER AANZIENLIJKE HELLING

Harde ondergrond - een harde ondergrond moet worden opgevat als een betonnen dekvloer, betonnen tegels, stenen tegels, hout en andere materialen met een hoge weerstand tegen druk.

Ondergrond zonder aanzienlijke helling[2] - het ontbreken van een aanzienlijke helling moet worden opgevat als een volledig horizontaal oppervlak of met een lichte helling van niet meer dan ongeveer 2%.

In het geval van de montage die voorziet in de helling van het gemonteerde oppervlak in overeenstemming met de richting van de helling van de terrasbasis, moet rekening worden gehouden met het verschil tussen de helling van de ondergrond en de geplande helling van het oppervlak.

Een hard oppervlak zonder een aanzienlijke helling vereist niet het gebruik van accessoires. Voor een goede montage is een van de Voeten in combinatie met de Kop voldoende, of een extra 30 mm vulblok om een hogere verstelbare terrasdrager te verkrijgen.

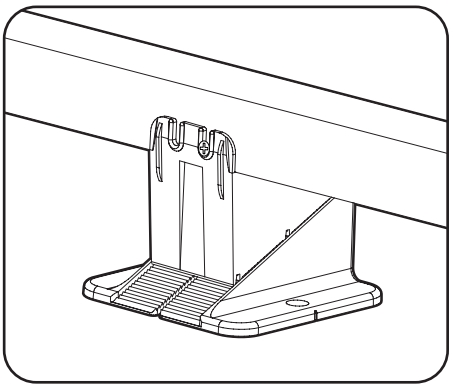

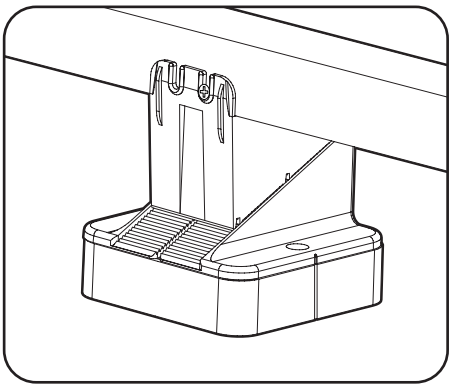

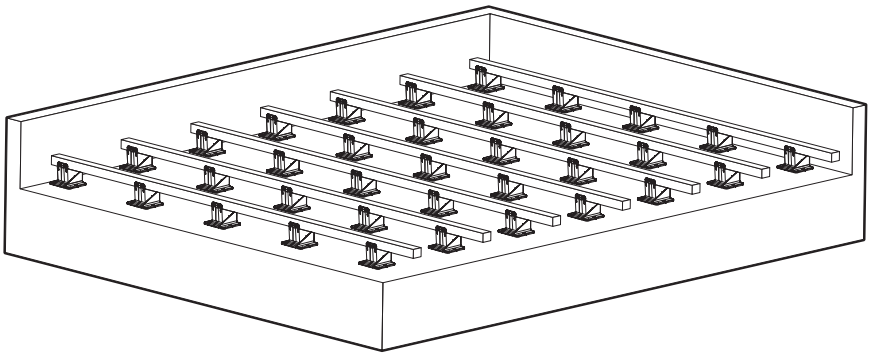

Extra opties:

Optioneel kan een akoestische vulplaat van 10 mm worden gebruikt, voor extra geluidsisolatie moet een dergelijke oplossing worden overwogen bij het installeren van een terras of een verhoogde vloer op de vloer waaronder woon- of kantooruimtes zijn.
Het gebruik van een 10 mm akoestische vulplaat zal ook de gebruikswaarden van het terras verbeteren. Het gebruik van deze oplossing vermindert ongewenste geluiden bij het gebruik van het terras, vooral schuren veroorzaakt door bewegende betondeeltjes en kleine stenen onder de verstelbare terrasdrager. Akoestische vulplaten onder de terrasdrager voegen ook flexibiliteit toe aan het oppervlak en verhogen het comfort van het lopen op het terras.

Attentie:

Het is niet toegestaan om de verstelbare terrasdrager direct op de rubberen pads te gebruiken. De wanden van de verstelbare terrasdrager zullen verhoogde druk op de kleine oppervlakten van het rubber uitoefenen. Op de lange duur zal dit de afbraak van het rubber versnellen ter plaatse de zijwanden van de verstelbare balkldrager. Dit proces zal ongelijk verlopen (voornamelijk op frequent belaste plaatsen en zal leiden tot de destabilisatie van de ondersteuning van de terrasstructuur, die de levensduur kan verkorten. Gebruik hier de beschermplaat 2mm of de voetcorrector om dit te voorkomen.

[2] Bij de beoordeling van de helling moet rekening worden gehouden met het feit dat de terrasdrager, geplaatst op de helling, afwijkt van de verticale. Dit kan leiden tot een situatie waarin de balken zich niet op het gehele oppervlak van de Raptor terrasdrager afdragen, waardoor een er een instabiele situatie kan ontstaan. Telkens moet de beoordeling van de helling worden uitgevoerd in overeenstemming met de op dat moment geldende verwerkingsvoorschriften, waarbij ook rekening moet worden gehouden met andere individuele omstandigheden voor een bepaalde uitvoering, zoals de geplande hellingen van de bestrating die wordt aangebracht, de gelijkmatigheid van de hellingsverdeling op de terrasbasis, de stijfheid van de materialen die voor de onderbouw worden gebruikt en de techniek van de uitvoering ervan, alsmede andere voorwaarden in verband met een bepaalde uitvoering.

KWETSBARE ONDERGROND ZONDER AANZIENLIJKE HELLING

Kwetsbare ondergrond - een kwetsbare ondergrond moet worden opgevat als:
a)Ondergrond bedekt met bedekking of coating, vaak waterkerende laag. Ook vilt, rubber en elke ander coating die kan worden beschadigd onder de druk van de wanden van de voet.
b)Oppervlakken waarbij gebruik wordt gemaakt van XPS, EPS en dergelijke waarbij de verstelbare terrasdrager direct of indirect geplaatst wordt. Een 2mm beschermplaat is dan vereist op zulke ondergronden zonder aanzienlijke helling.

Kwetsbare ondergrond zonder aanzienlijke helling[3] - het ontbreken van een aanzienlijke helling moet worden opgevat als een volledig horizontaal oppervlak of met een lichte helling van niet meer dan 2%.

Op een kwetsbaar oppervlak zonder aanzienlijke helling is het noodzakelijk om een 2 mm beschermplaat te gebruiken om het oppervlak te beschermen tegen schade die in de loop van de tijd door de onderste voetwanden kan worden veroorzaakt. Het ontbreken van een beschermplaat kan er ook voor zorgen dat de voet van de terrasdrager zich in een kwetsbaar oppervlak snijdt.

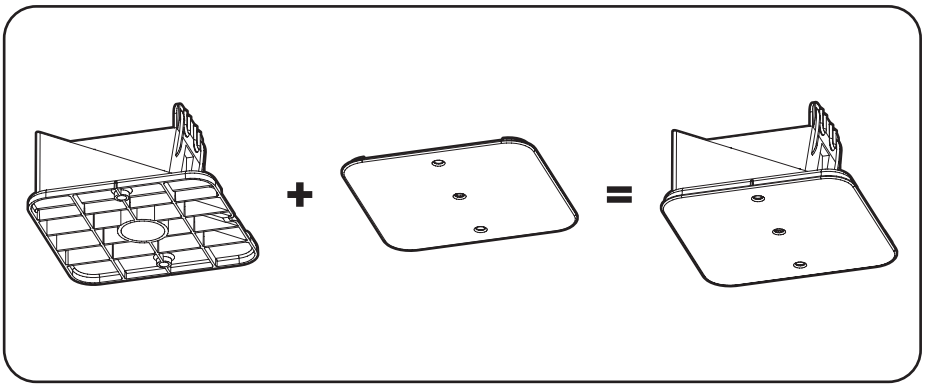

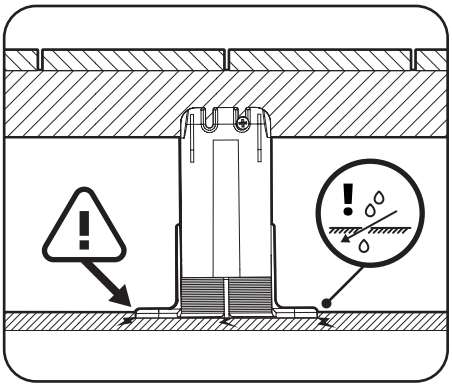

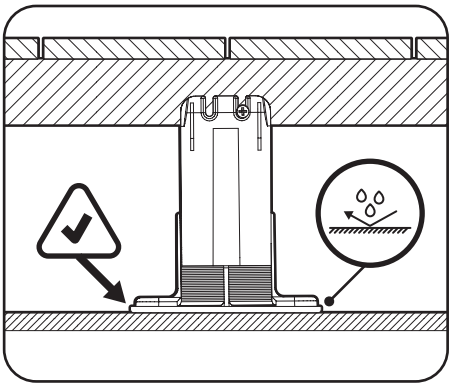

Extra opties:

Optioneel kan een akoestische vulplaat van 10 mm worden gebruikt, voor extra geluidsisolatie moet een dergelijke oplossing worden overwogen bij het installeren van een terras of een verhoogde vloer op de vloer waaronder woon- of kantoorruimtes zijn.
Het gebruik van een 10 mm akoestische vulplaat zal ook de gebruikswaarden van het terras verbeteren. Het gebruik van deze oplossing vermindert ongewenste geluiden bij het gebruik van het terras, vooral schuren veroorzaakt door bewegende betondeeltjes en kleine stenen onder de verstelbare terrasdrager. Akoestische vulplaten onder de terrasdrager voegen ook flexibiliteit toe aan het oppervlak en verhogen het comfort van het lopen op het terras.

Attentie:

Het is niet toegestaan om de verstelbare terrasdrager direct op de rubberen pads te gebruiken. De wanden van de verstelbare terrasdrager zullen verhoogde druk op de kleine oppervlakten van het rubber uitoefenen. Op de lange duur zal dit de afbraak van het rubber versnellen ter plaatse de zijwanden van de verstelbare terrasdrager. Dit proces zal ongelijk verlopen (voornamelijk op frequent belaste plaatsen en zal leiden tot de destabilisatie van de ondersteuning van de terrasstructuur, die de levensduur kan verkorten. Gebruik hier de beschermplaat 2mm of de voetcorrector om dit te voorkomen.

[3] Bij de beoordeling van de helling moet rekening worden gehouden met het feit dat de terrasdrager, geplaatst op de helling, afwijkt van de verticale. Dit kan leiden tot een situatie waarin de balken zich niet op het gehele oppervlak van de Raptor terrasdrager afdragen, waardoor er een instabiele situatie kan ontstaan. Telkens moet de beoordeling van de helling worden uitgevoerd in overeenstemming met de op dat moment geldende verwerkingsvoorschriften, waarbij ook rekening moet worden gehouden met andere individuele omstandigheden voor een bepaalde uitvoering, zoals de geplande hellingen van de bestrating die wordt aangebracht, de gelijkmatigheid van de hellingsverdeling op de terrasbasis, de stijfheid van de materialen die voor de onderbouw worden gebruikt en de techniek van de uitvoering ervan, alsmede andere voorwaarden in verband met een bepaalde uitvoering.

TERRASOPPERVLAK MET EEN AANZIENLIJK HELLING OF EEN ENVELOPOPGANG

Een terrasbasis met een aanzienlijke helling of met envelop hellingen - een ondergrond met een aanzienlijke helling moet worden opgevat als een helling van het oppervlak van meer dan 2%. Op steile hellingen wordt geadviseerd om een voetcorrector 7% toe te passen. 7% (d.w.z. max. correctie van 70mm per m1).

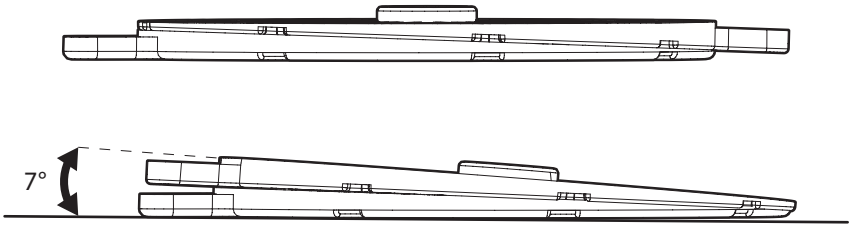

De regulering wordt bereikt door de twee schijven te draaien ten opzichte van elkaar tot de gewenste helling bereikt is.

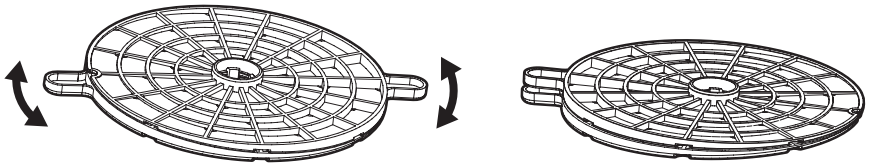

Bij het gebruik van een voetcorrector moet worden overwogen met het feit dat de terrasdrager, geplaatst op een oppervlak met een aanzienlijke helling, afwijkt van de verticale. De afwijking van de verstelbare terrasdrager kan een situatie veroorzaken waarin de balk slechts op één rand van de drager steunt, waardoor de balk slechts voor een deel ondersteunt wordt. Dit kan leiden tot instabiele situaties.

Bij het overwegen van het gebruik van een voetcorrector moet de beoordeling van de helling worden uitgevoerd in overeenstemming met de op dat moment geldende verwerkingsvoorschriften, waarbij ook rekening moet worden gehouden met andere individuele omstandigheden voor een bepaalde uitvoering, zoals de geplande hellingen van de bestrating die wordt aangebracht, de gelijkmatigheid van de hellingsverdeling op de terrasbasis, de stijfheid van de materialen die voor de onderbouw worden gebruikt en de techniek van de uitvoering ervan, alsmede andere voorwaarden in verband met een bepaalde uitvoering.

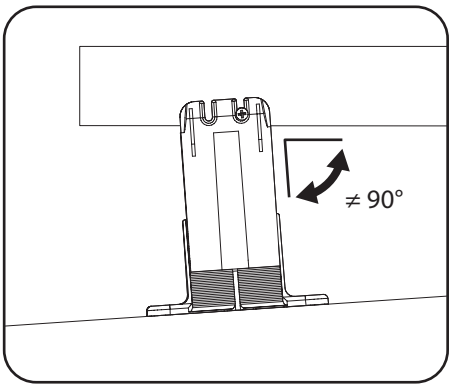

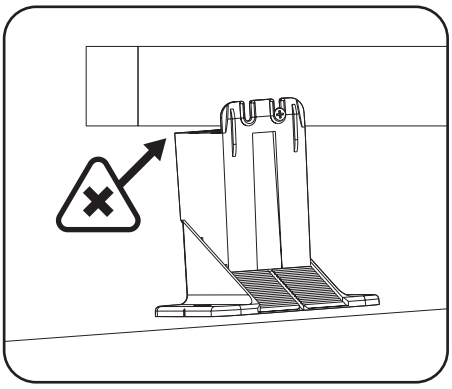

De verstelbare terrasdrager geeft op een goed ingestelde voetcorrector een stabiele steun aan de balk.

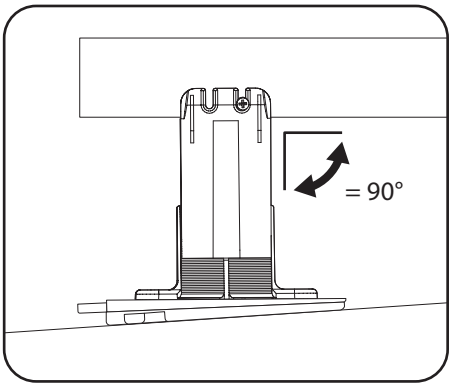

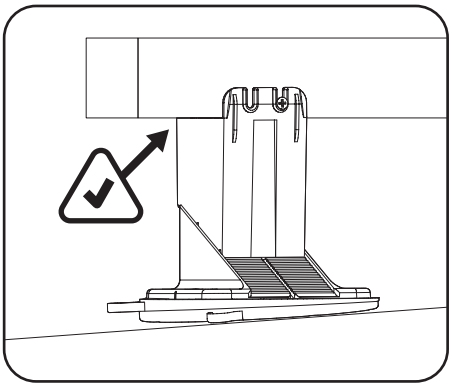

TERRASOPPERVLAK MET EEN AANZIENLIJKE HELLING OF EEN ENVELOPOPGANG

Bij gebruik van een voetcorrector is het niet noodzakelijk om extra beschermende elementen voor gevoelige oppervlakken toe te passen.

Voor extra akoestische isolatie kunnen rubberen tegels van 170 × 170 × 3 mm worden toegepast.

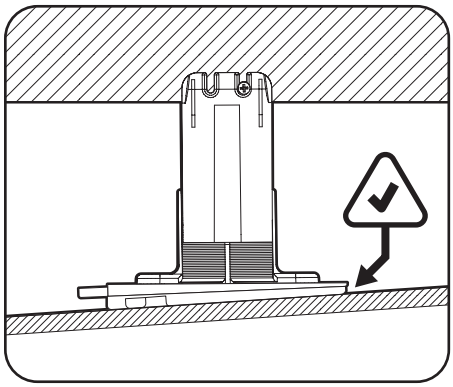

Een voorbeeld van een constructie met een aanzienlijke helling met het gebruik van voetcorrectoren voor verstelbare terrasdragers.

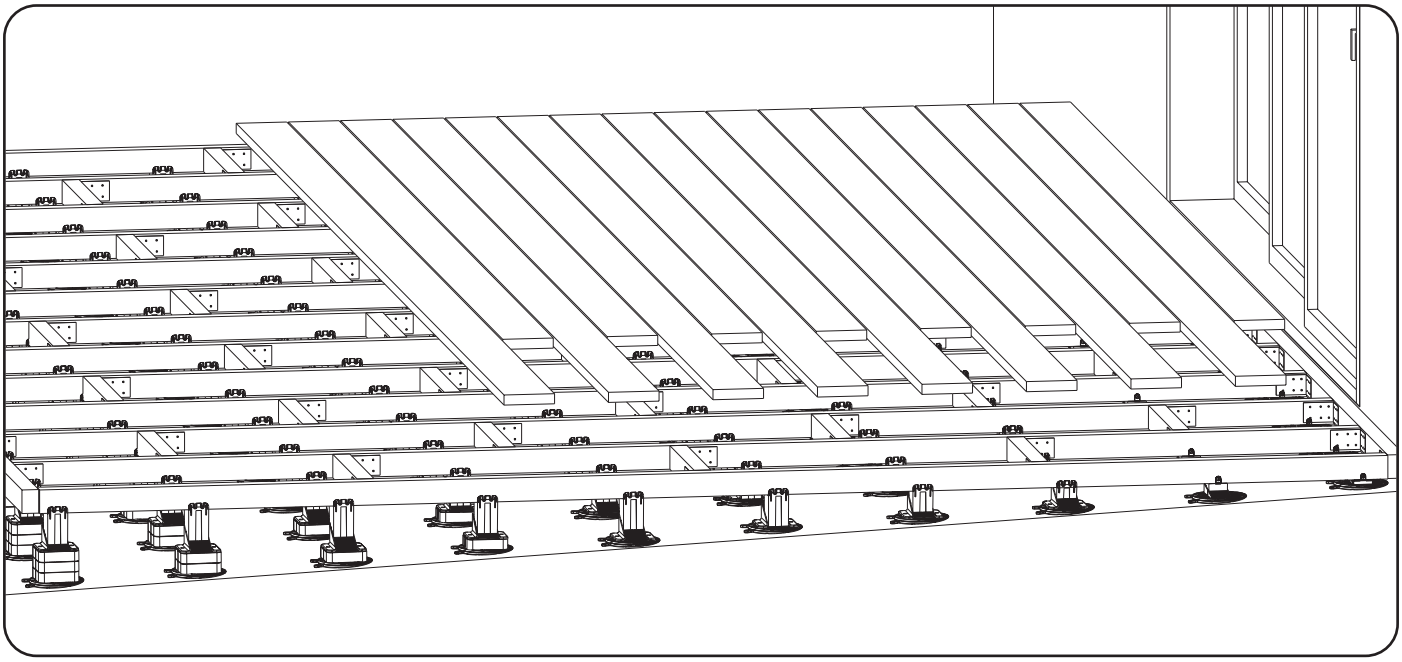

Extra opties:

Optioneel kan een rubberen tegel onder de voetcorrector worden gebruikt voor extra geluidsisolatie. Aan te raden bij het installeren van een terras of een verhoogd vloerdek op de verdieping waaronder woon- of kantoorruimtes zijn.

Het gebruik van een 170x170x3 mm rubber tegel zal ook de gebruikswaarden van het terras verbeteren. Het gebruik van deze oplossing vermindert ongewenste geluiden bij het gebruik van het terras, vooral schuren veroorzaakt door bewegende betondeeltjes en kleine stenen onder de voetcorrector. Rubberen tegels voegen ook flexibiliteit toe aan het oppervlak en verhogen comfort van het lopen op het terras.

GEBRUIK

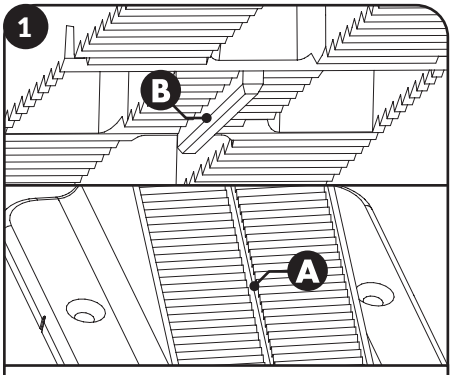

1. Het systeem is uitgerust met een stabilisatiemechanisme. De Voet heeft een verticale groef (A), de Kop heeft een veer die daar in past (B).

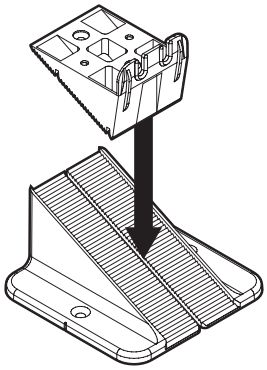

2. Plaats de Kop zodanig dat de veer in de groef in de Voet valt.

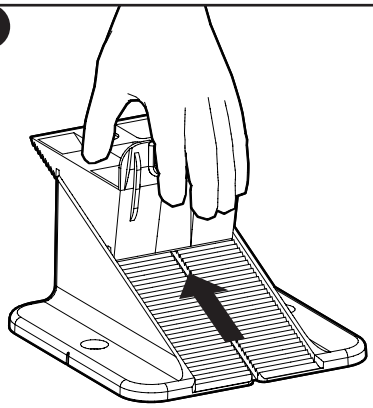

3. Schuif deze na het positioneren van de Kop op de Voet omhoog naarde gewenste hoogte.

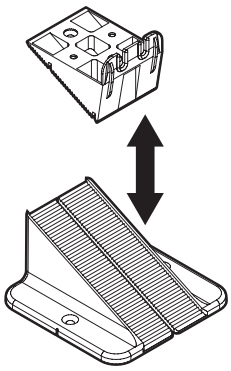

5. Als u de ingestelde hoogte in een lagere positie moet wijzigen, is het noodzakelijk om Kop iets op te tillen en te verplaatsen naar een lagere positie.

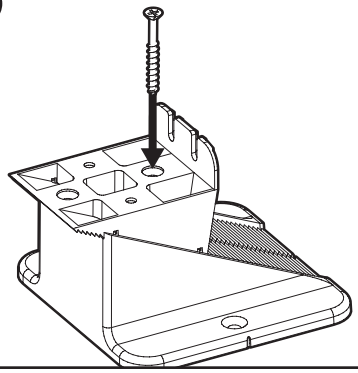

6. Indien de toepassing het vereist is het mogelijk om de kop te fixeren met een schroef met behulp van gaten in de Kop. Plaats de schroef in het gat het dichtst bij het midden van de Voet.

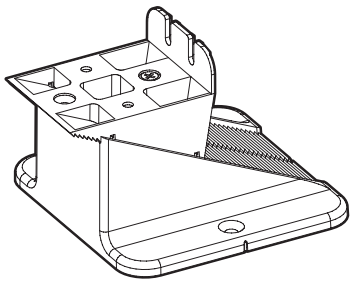

7. Een schroef is genoeg de Kop en het niveau te fixeren..

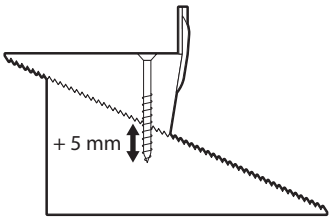

8. De lengte van de schroef moet 5 mm groter zijn dan de hoogte van de Kop . De schroef moet vastgeschroefd worden in de Voet.

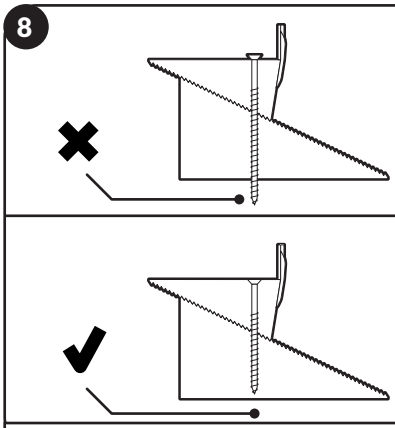

9. Bij het schroeven van de Kop aan de Voet, zorg ervoor dat de schroef niet te lang is. Dit kan ertoe leiden dat de schroef uitsteekt onder de Voet.

FIXATIE AAN ONDERGROND

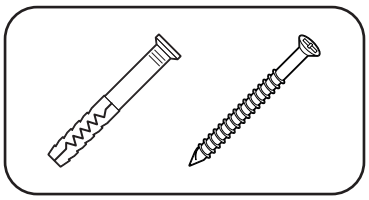

Het bevestigen van de verstelbare terrasdrager aan de grond is niet noodzakelijk maar wel mogelijk en raadzaam als er een risico is dat de constructive gaat schuiven.

Om de verstelbare terrasdrager aan de ondergrond te bevestigen de daarvoor bedoelde gaten en de juiste bevestigingsmiddelen.

Voordat u besluit om de verstelbare terrasdrager vast te maken aan de ondergrond zorg er wel voor dat het de waterkerende lagen niet beschadigd of dat er lekken ontstaan.

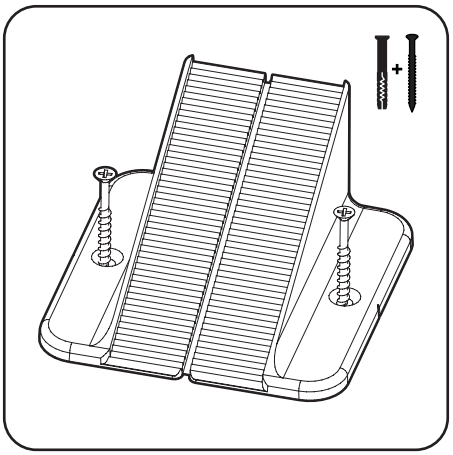

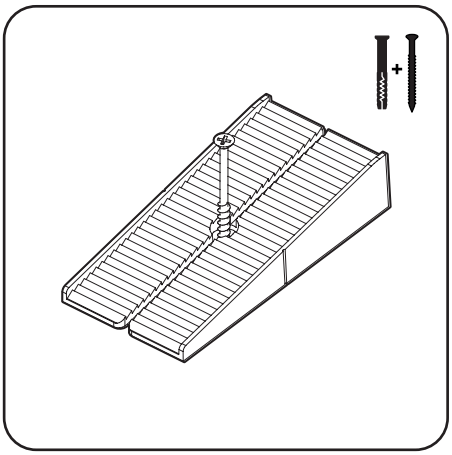

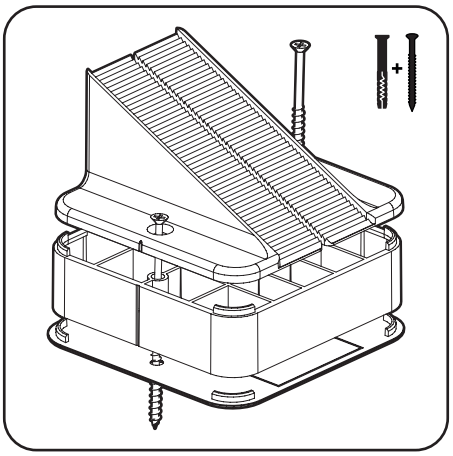

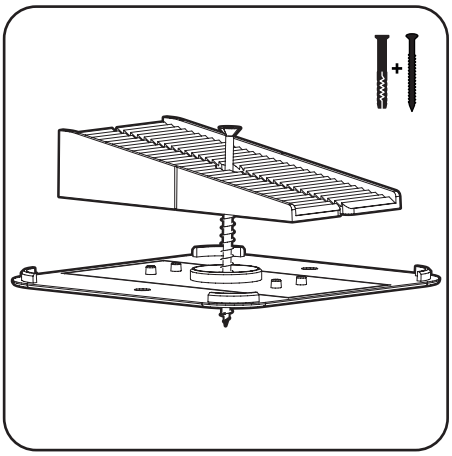

Attentie!

Kijk met de montage uit dat je geen waterafdichtende lagen, leidingen of andere installaties beschadigd!

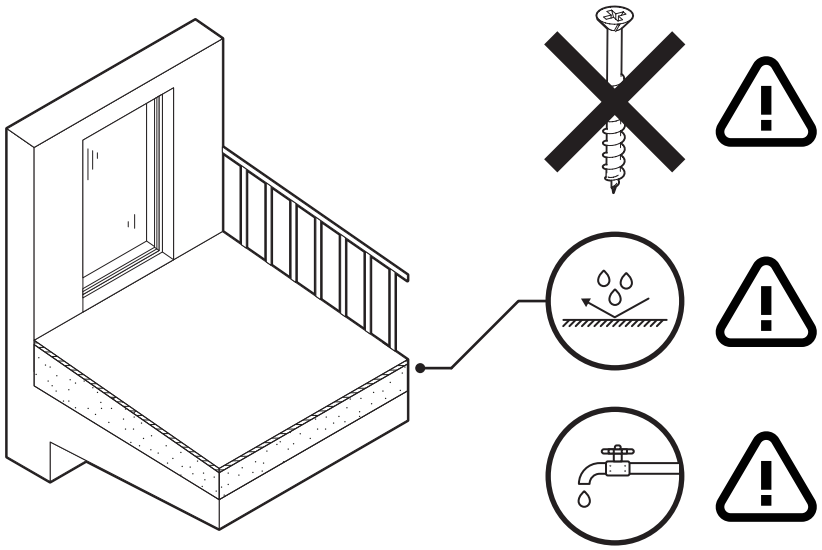

VOETPOSITIONERING

Belangrijk!:

Voordat je de voet aan de ondergrond bevestigt, stel eerst de gewenste hoogte van de verstelbare terrasdrager in en markeer de positie van de voet. Het nivelleren van een balk op een oppervlak dat niet perfect horizontaal is, kan vereisen dat de voet buiten een rechte lijn wordt geplaatst, dus het is noodzakelijk om de uitlijning van de verstelbare terrasdragers aan de randen en wanden te controleren. Het schroeven van de voet te dicht bij de rand kan problemen veroorzaken met het verkrijgen van de gewenste hoogte van de verstelbare terrasdragers.

! Check eerst voordat u begint te fixeren.
! Controleer de maximale hoogte van de terrasdrager t.o.v. de ligging van de balk.

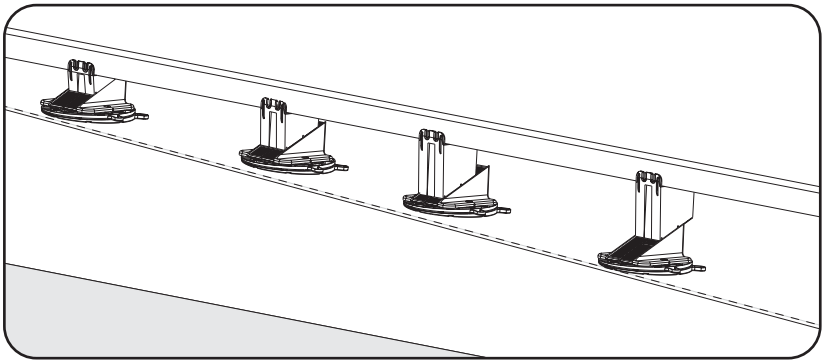

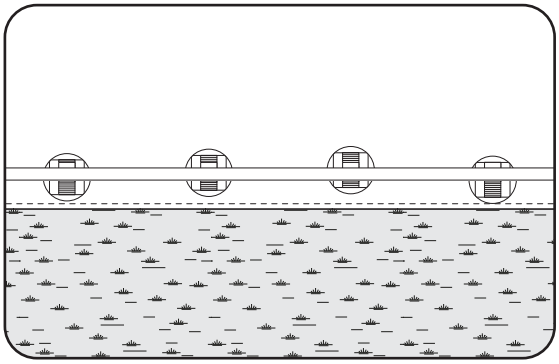

Attentie:

Het bevestigen van de voet aan de grond, de kop aan de voet, en de balk aan de kop zet de structuur vast tegen het verschuiven en vermindert het risico van kantelen van het terras. Denk er echter wel aan dat een dergelijke bevestiging een beperkte weerstand tegen werking heeft en niet kan worden gezien als een constructie die het werken van de materialen waarvan het terras of de vloer is gemaakt volledig opvangt. Om de werking hiervan zoveel mogelijk tegen te gaan dient met gebruik te maken van stijve balken zoals aluminium fundatie-profielen. Dit is de beste optie voor verhoogde terrassen (wanneer de balken niet op de grond kunnen worden gemonteerd).

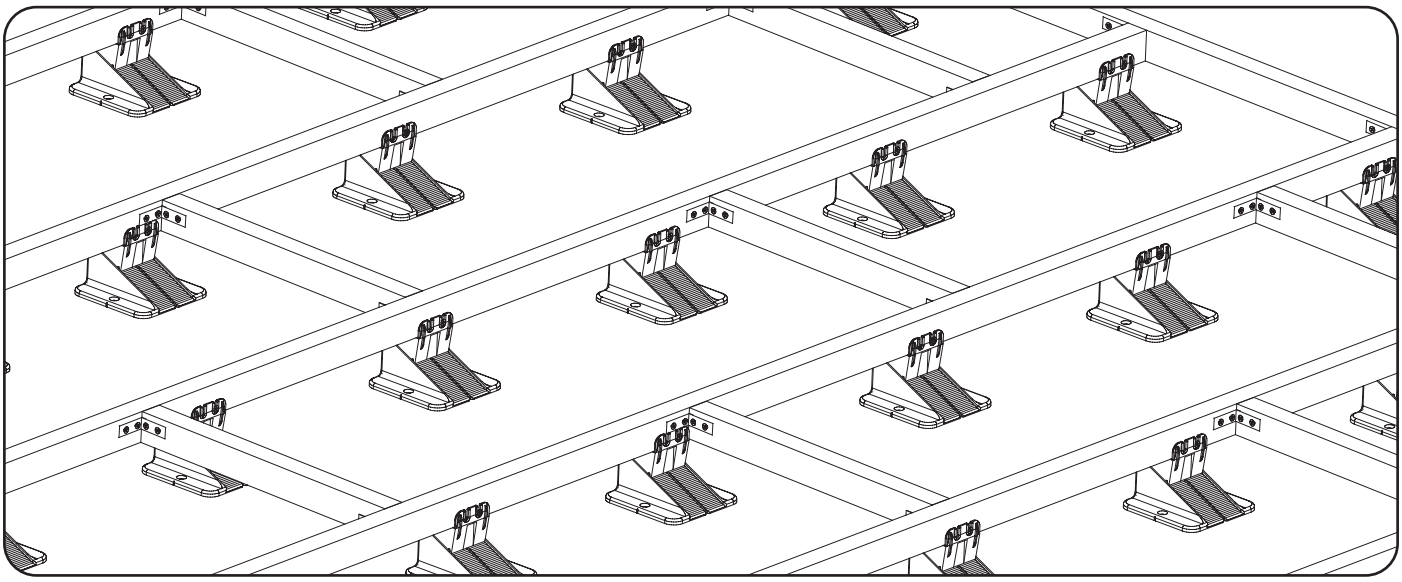

BALKPLAATSING

Correcte plaatsing van de op de verstelbare terrasdrager moet stabiel zijn. Het is niet toegestaan om de balk tot voorbij het gemeenschappelijke deel van de kop en de voet te laten oversteken.

De correcte plaatsing (schets rechts) bestaat in het plaatsen van de balk op de terrasdrager zodanig dat de balk met zijn volledige breedte op het gemeenschappelijke deel van de kop en de voet (binnen de voet) rust.

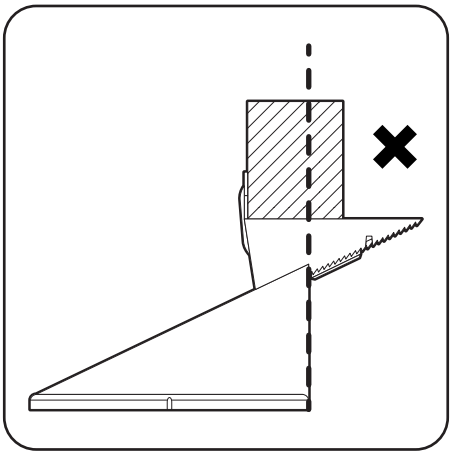

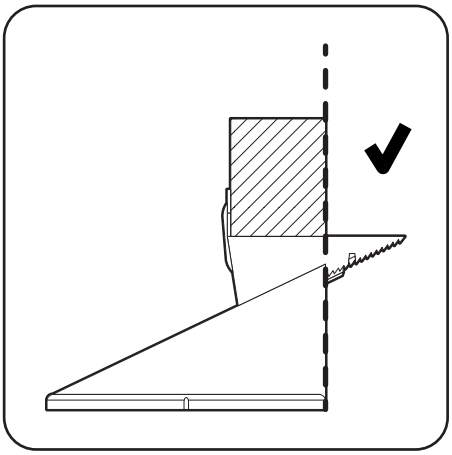

Voor een balk die breder is dan de kop plaatst men twee terrasdragers naast elkaar in tegengestelde richting zodat de twee terrasdragers samen de breedte van de balk dragen.

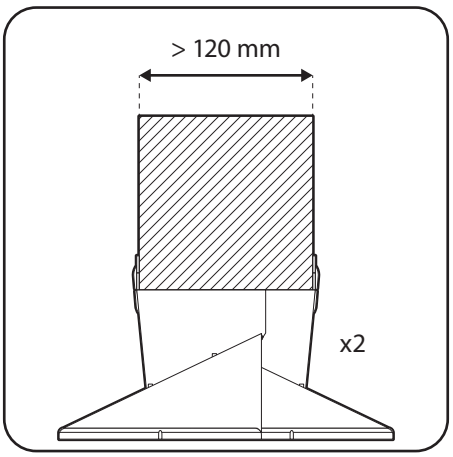

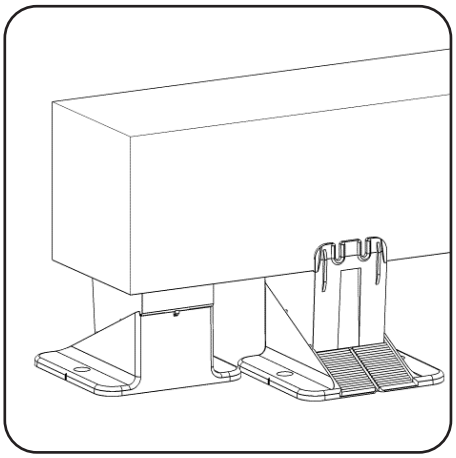

BALKFIXATIE

Balken aan de terrasdrager bevestigen m.b.v. de aanslag. Gebruik hiervoor schroeven die geschikt zijn voor de gebruikte balken.

In het geval van de Kop-S buig de lip aan de zijkant naar boven om de balk te bevestigen.

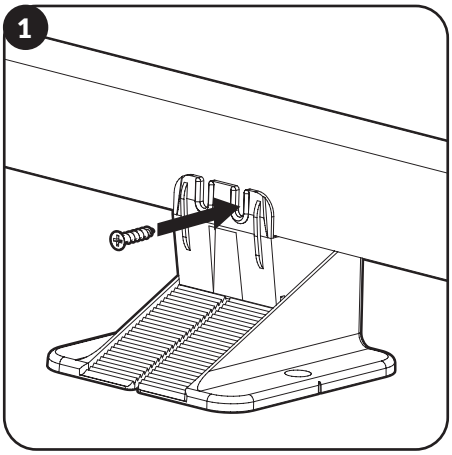

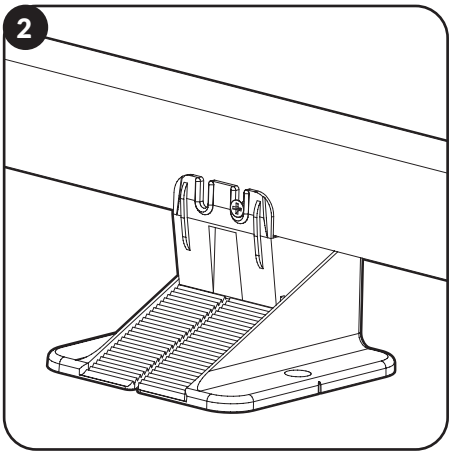

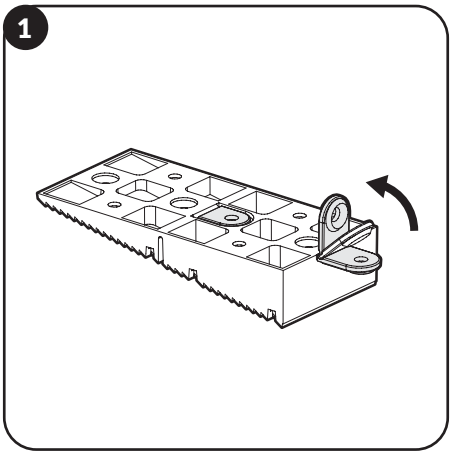

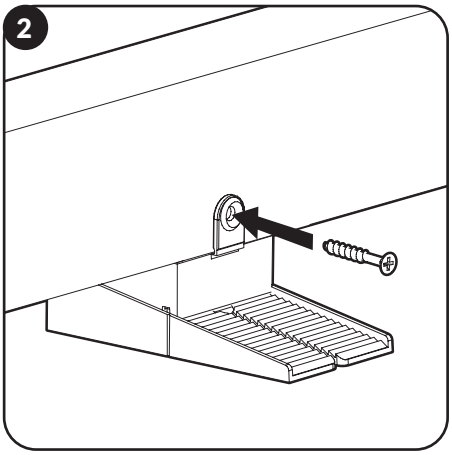

Het is toegestaan om de balk aan de verstelbare terrasdrager vast te schroeven. Zorg er in dat geval voor dat de schroef niet hinderlijk bevestigd word en de kop volledig verzonken is. De lengte van de schroef moet zodanig zijn dat deze de balk en de Kop doorboort en in de Voet-L vastzit.

Meet voor het bevestigen de juiste hoogte van de terrasdrager en balk op voor de lengte van de te gebruiken schroeven.

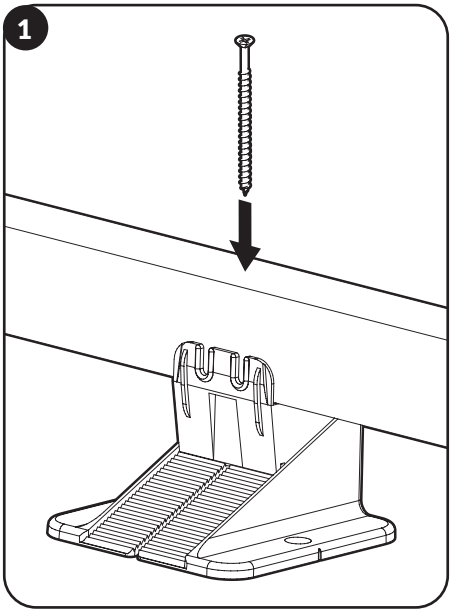

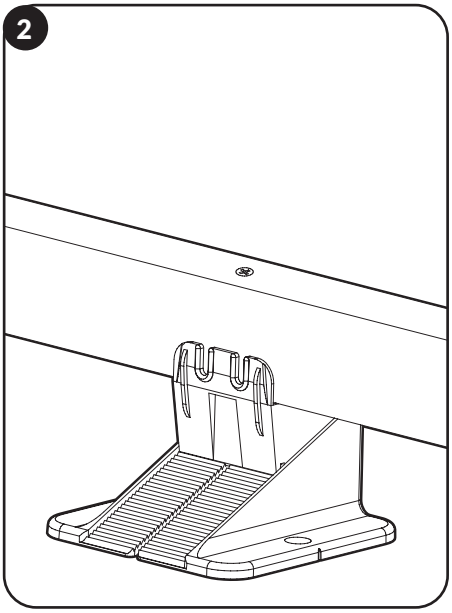

HOH AFSTANDEN

De hoh afstand tussen de verstelbare terrasdragers wordt aangepast aan de materialen die voor de installatie worden gebruikt, strikt volgens de aanbevelingen van de fabrikant van de balken (A) en (B).

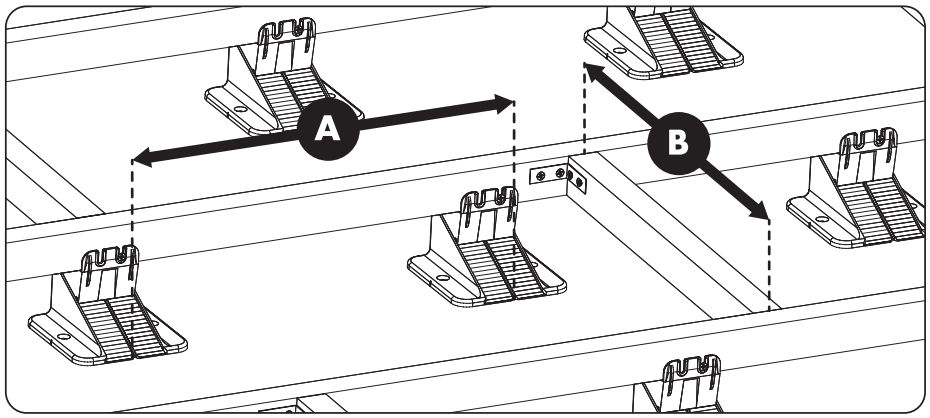

De afstand van de terrasdragers hangt ook af van het type ondergrond waarop het geplaatst wordt. In het bijzonder op ondergronden die kwetsbaar zijn door het type bedekking zoals: bitumen, membraan, XPS, EPS en dergelijke. Het wordt afgeraden om Raptor terrasdragers te plaatsen op materialen met een druksterkte van minder dan 300 kPa / m^2. Er dient rekening gehouden te worden met de op dat moment geldende bouwvoorschriften.

Attentie:

Het niet naleven van de geldende voorschriften van de fabrikanten van terras- of vloersystemen kan een aantal negatieve gevolgen hebben. De belangrijkste van hen zijn:
1. Verlies van garantie
2. Het onderliggende oppervlak kan beschadigingen oplopen
3. Doorbuigen van de constructie i.v.m. te grote hoh-afstand dient tengevolge dat de constructie verzwakt en na verloop van tijd kan beschadigen.

DRAGERFIXATIE

Gebruik schroeven met verzonken kop en een diameter van 4 mm om de kop S en 5 mm voor de kop van M t/m XL4 op de voet te bevestigen.

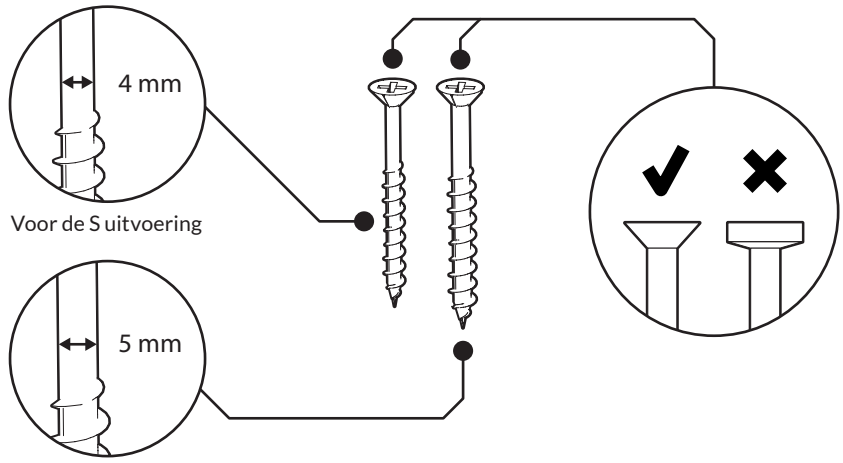

Voor de S uitvoering

voor de M tot XL4 uitvoeringen

PAS OP VOOR BESCHADINGEN AAN HET ONDERLIGGENDE OPPERVLAK!

De lengte van de schroef is afhankelijk van de grootte van de kop en de ingestelde bovenste kophoogte. Voor een goede montage hoeft u slechts één van hen te selecteren, degene die dichter bij het midden van de voet staat nadat de gewenste hoogte van de verstelbare terrasdrager is ingesteld.
Bij het kiezen van de schroeflengte moet u ook opletten of de schroef te lang is. Het gebruik van een te lange schroef kan kwetsbare oppervlakken beschadigen.

Verstelbare drager S

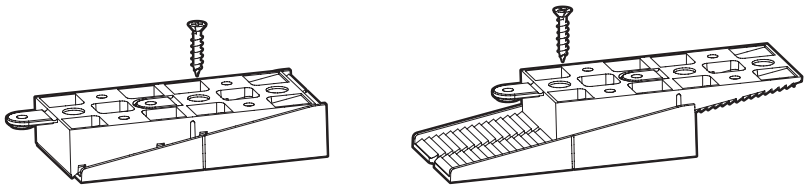

Verstelbare drager S1

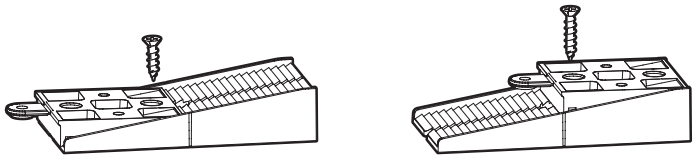

Verstelbare drager S2

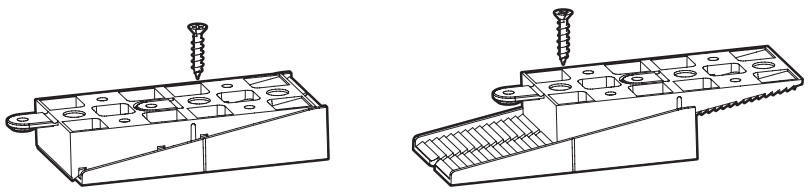

Verstelbare drager	Hoogtebereik	Hoogte terrasdrager	Type schroef
S	25-35 mm	25-30 mm	20x4 mm
		30-35 mm	25x4 mm
S1*	15-25 mm	15-20 mm	12x4 mm
		21-25 mm	18x4 mm
S2*	25-35 mm	25-35mm	20x4 mm

DRAGERFIXATIE

Voor terrasdragers van M tot XL4.

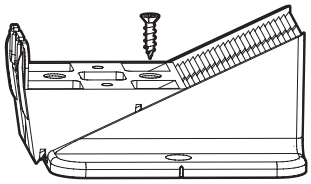

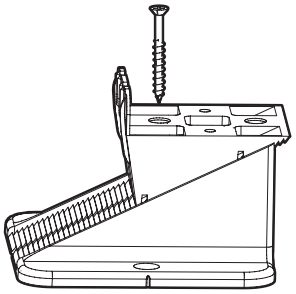

Verstelbare terrasdrager	Hoogtebereik	Hoogte drager	Lengte en type schroeven
M	35-65 mm	35-50 mm	20x5 mm
		50-65 mm	45x5 mm
L	65-95 mm	65-80 mm	60x5 mm
		75-95 mm	70x5 mm
XL	95-125 mm	95-115 mm	90x5 mm
		115-125 mm	110x5 mm
XL1 tot XL4	125-245 mm	125-245 mm	110x5 mm

INSTALLATIE TIPS

Bij het starten van het plaatsen van uw terras met Raptor verstelbare terrasdragers:

A) Zie de montagehandleiding.
B) Verzamel informatie over de ondergrond:

1. Controleer het type oppervlak, of de grond hard of bedekt is met lagen die bescherming nodig hebben met behulp van een beschermplaat onder de verstelbare terrasdrager.
2. Als u besluit om de verstelbare terrasdrager vast te zetten aan de ondergrond, zorg er dan voor dat de bevestiging geen scahde toebrengt aan de waterafdichting.
3. Meet de helling van de bestrating om te beslissen of hellingcorrectors benodigd zijn.
4. Kijk of er noodzaak is om akoestische beschermplaten toe te passen.

C) Lees en pas de verwerkingsvoorschriften toe van de leverancier en/of producent van materialen die bestemd zijn voor de bouw van de vloer, met name die betreffende de afstand van de balken en de aanbevolen afstanden tussen de verstelbare terrasdragers.
D) Maak de ondergrond schoon waarop de montage zal worden uitgevoerd om te voorkomen dat de dragers op verontreinigingen worden geplaatst die de juiste positionering van de verstelbare terrasdragers kunnen verstoren, de waterkerende laag kunnen beschadigen of ongewenst geluid kunnen veroorzaken bij het gebruik van de vloer.

- Hou tijdens de installatie rekening met de wettelijke gezondheids- en veiligheidsvoorschriften!

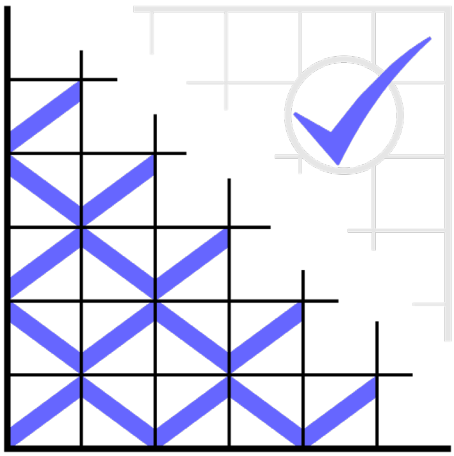

FIBERPLAST CIRCULAIR BV

www.fiberplastcirculair.nl
info@fiberplastcirculair.nl
Tel: +31 0512-544715
De Boeg 24, Drachten